1/10 SCALE RADIO CONTROL 4WD HIGH PERFORMANCE RALLY CAR

DF-03Ra CHASSIS RALLY READY

SHAFT DRIVEN 4WD SYSTEM

★この説明書はDF-03Raシャーシの標準タイプ、ショートホイールベースタイプの共用です。搭載するボディに合わせて組み立ててください。
★This instruction manual is common to standard and short wheelbase versions of DF-03Ra chassis. Assemble chassis according to body used.
★Diese Bauanleitung ist identisch für die Versionen Normalausführung, Breitspur und kurzer Radstand des DF-03Ra Chassis. Bauen Sie das Chassis entsprechend der gewählten Karosserie zusammen.
★Ce manuel d'instructions est commun aux versions standard, voie large et empattement court du châssis DF-03Ra. Assembler le châssis en fonction de la carrosserie utilisée.

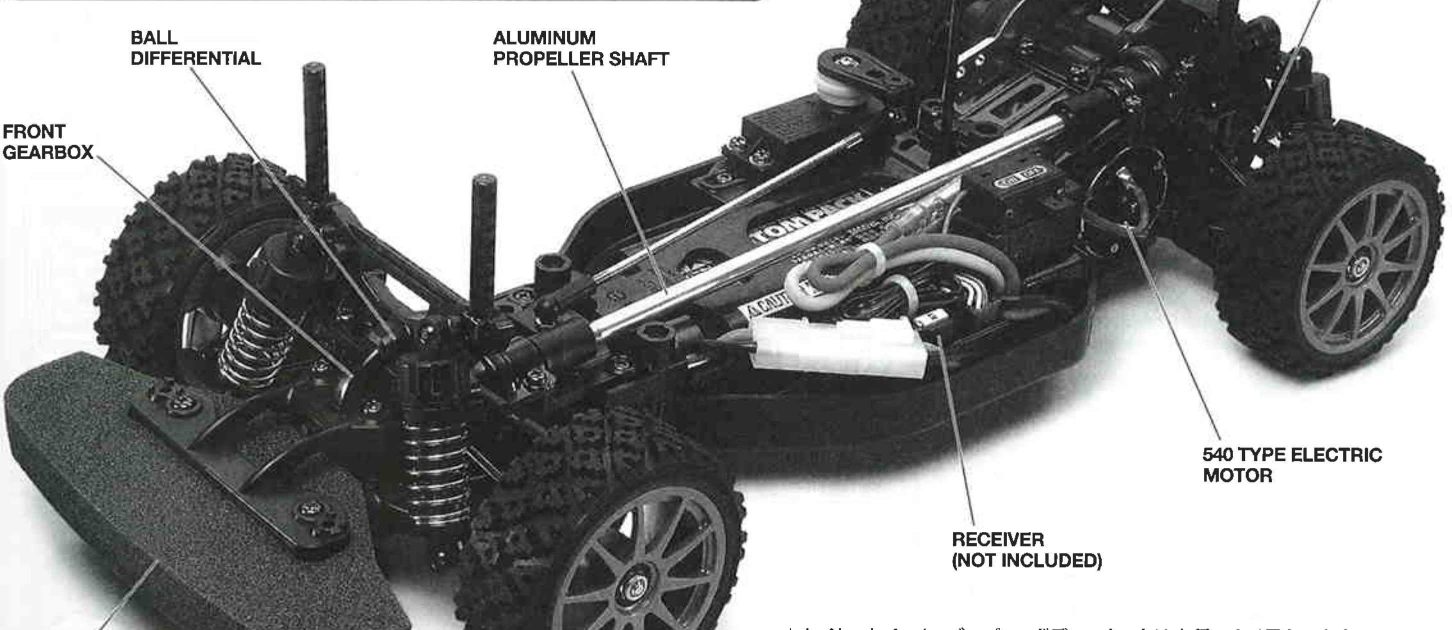

★タイヤ、ホイール、バンパー、ボディマウントは車種により異なります。
★Tires, wheels, bumper, front and rear body mounts vary according to body type.
★Reifen, Räder, Stoßfänger, vordere und hintere Karosseriehalterungen sind je nach Karosserietyp unterschiedlich.
★Les pneus, les roues, le pare-chocs et les supports de carrosserie avant et arrière varient en fonction du type de carrosserie.

DF-03 Ra シャーシ　ダート走行可能

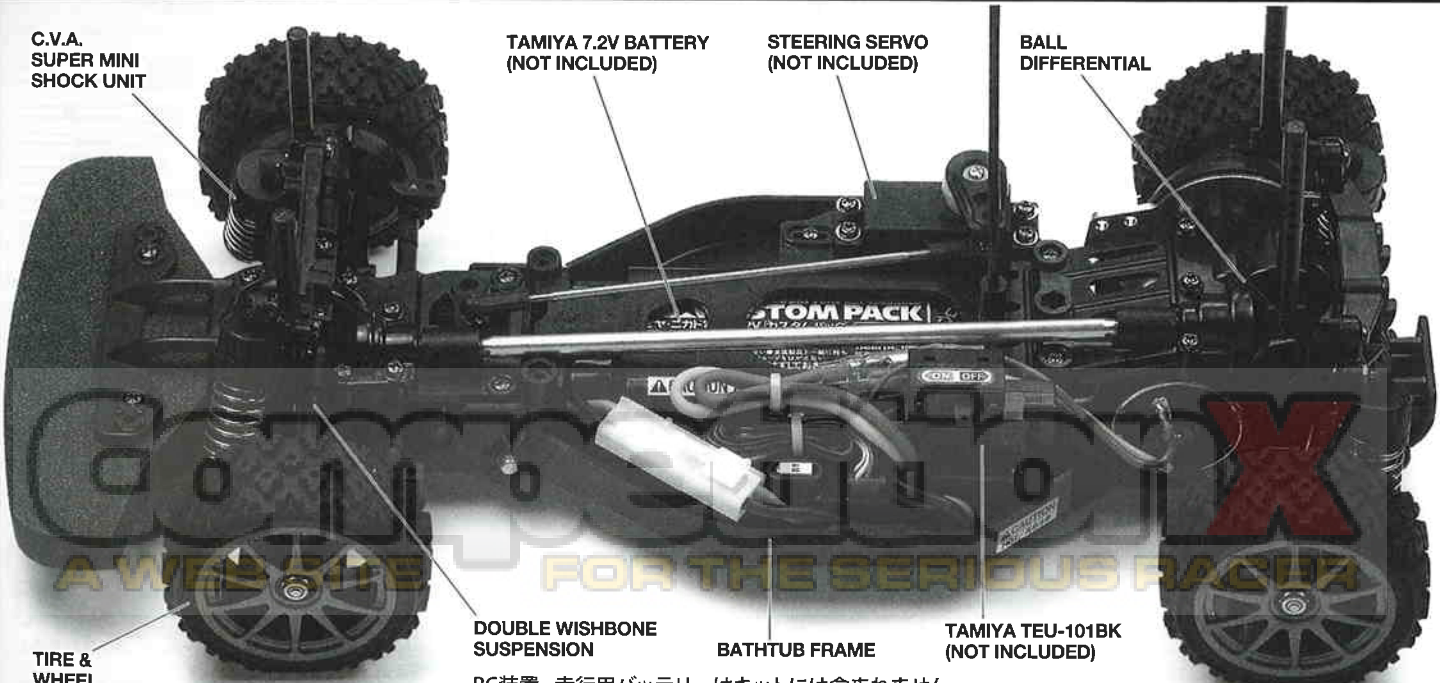

RC装置、走行用バッテリーはキットには含まれません。

TAMIYA, INC. 3-7, ONDAWARA, SURUGA-KU, SHIZUOKA 422-8610 JAPAN

1008 ©2008 TAMIYA

DF-03 Ra CHASSIS

●小学生や組み立てになれない方は、
模型にくわしい方にお手伝いをお願いしてください。

組み立てる前に用意する物
ITEMS REQUIRED
ERFORDERLICHES ZUBEHÖR
OUTILLAGE NECESSAIRE

《ラジオコントロールメカ》
このRCカーには、タミヤ・エクスペックSPプロポセット(1/10RCカー用)をおすすめします。また、他のプロポセットを使用する場合はESC (FETアンプ)付き2チャンネルプロポをご使用ください。
★取り扱いについては、それぞれの説明書をご覧ください。

《走行用バッテリー・充電器》
このキットはタミヤ・7.2Vバッテリーカスタムパックおよびレーシングパック専用です。専用充電器とともにご用意ください。

RADIO CONTROL UNIT
Tamiya EXPEC SP R/C system (2-channel R/C unit with electronic speed controller) is recommended for this model. Other 2 channel R/C units using an electronic speed control can also be used.
★Refer to the instruction manual included with the R/C unit.

POWER SOURCE
This kit is designed to use a Tamiya 7.2V Custom Pack or Racing Pack. Charge battery according to manual supplied with battery.

RC-EINHEITEN
Das Tamiya EXPEC SP R/C System (2-Kanal RC-Einheit mit elektronischem Fahrregler) wird für dieses Modell empfohren. Andere 2-Kanal-Einheiten mit elektronischer Geschwindigkeitskontrolle können ebenfalls verwendet werden.
★Beachten Sie sich bitte die der RC-Einheit beigefügte Gebrauchsanweisung.

STROMQUELLE
Für diesen Bausatz benötigt man den Tamiya 7,2V Custom Pack oder Racing Pack. Den Akku gemäß Anweisung aufladen.

RADIOCOMMANDE
L'ensemble Tamiya EXPEC SP (ensemble R/C 2 voies avec variateur électronique) est recommandé pour ce modèle. D'autres radiocommandes 2 canaux comprenant un variateur électronique peuvent également être utilisées.
★Se référer au manuel d'instructions de l'ensemble R/C.

BATTERIE DE PROPULSION
Le moteur qui équipe ce modèle peut être alimenté par un pack d'accus batterie Tamiya 7,2V Custom ou Racing. Charger le pack selon les indications du manuel du pack et du chargeur.

タミヤ・エクスペックSPプロポ / ESC (FETアンプ) 付き
Tamiya EXPEC SP 2-channel R/C system
Tamiya EXPEC SP 2-Kanal R/C System
Ensemble R/C Tamiya EXPEC SP 2 voies
(※ESCはエレクトロニック スピード コントローラーの略です。)

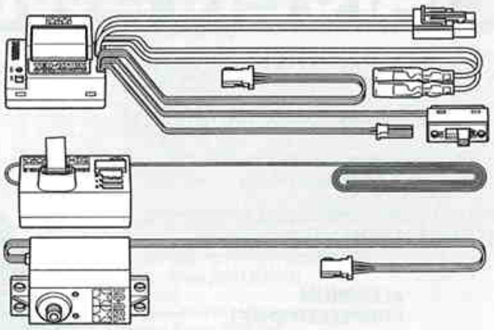
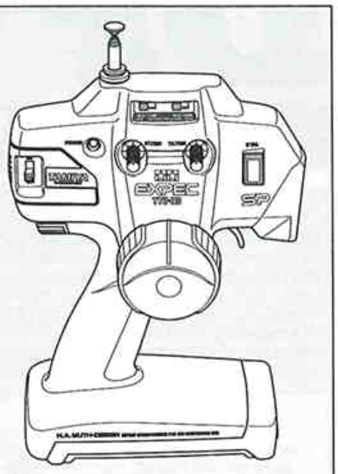

ESC (FETアンプ) 付き2チャンネルプロポ(リバーススイッチ付)
2-channel R/C unit with electronic speed controller
2-Kanal RC-Einheit mit elektronischem Fahrregler
Ensemble R/C 2 voies avec variateur électronique

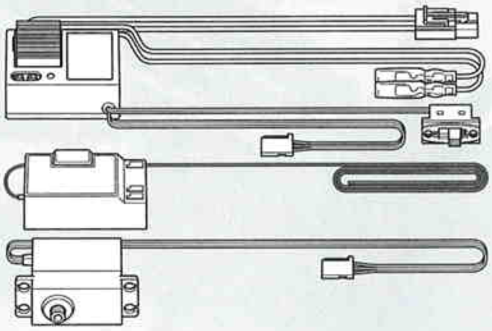
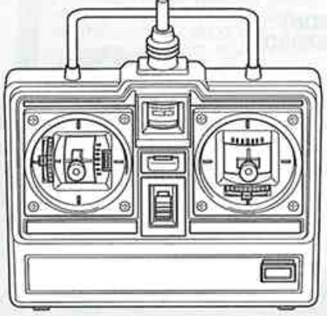

★ホイールタイプ送信機も選べます。
★Wheel type transmitter is also available.
★Ein Lenkrad-Sender kann auch verwendet werden.
★Un émetteur de type volant est également utilisable.

《使用できるサーボの大きさ》
Suitable servo size
Grösse der Servos
Dimensions max des servos

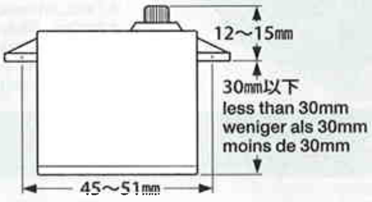

タミヤ7.2Vバッテリー
Tamiya 7.2V Battery
Batterie : Tamiya 7,2V
Batterie Tamiya 7,2V

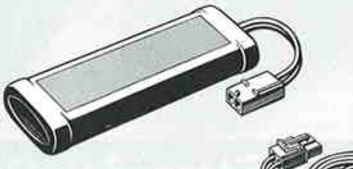

7.2V専用充電器
Compatible charger
Geeignetes Ladegerät
Chargeur compatible

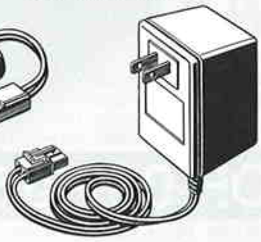

《使用する塗料》TAMIYA PAINT COLORS / TAMIYA-FARBEN / PEINTURES TAMIYA

●タミヤからはスプレー塗料、筆塗り塗料のほか各種塗装用品が発売されています。ボディ説明図を参考に使用する塗料を用意してください。
●Refer to body parts instructions for painting body. Paint body as you like using Tamiya spray and bottle paints.
●Für die Lackierung der Karosserie die Anleitung zu den Karosserieteilen beachten. Lackieren Sie die Karosserie nach Ihrem Ermessen unter Verwendung von Tamiya-farben.
●Se référer à la notice de la carrosserie pour la peindre. La réaliser selon votre choix à l'aide des peintures Tamiya.

《用意する工具》 TOOLS RECOMMENDED / BENÖTIGTE WERKZEUGE / OUTILLAGE

+ドライバー (大)
+ Screwdriver (large)
+ Schraubenzieher (groß)
Tournevis + (grand)

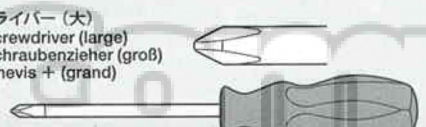

+ドライバー (小)
+ Screwdriver (small)
+ Schraubenzieher (klein)
Tournevis + (petit)

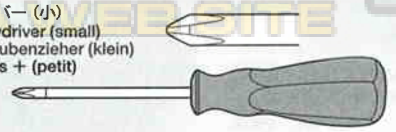

クラフトナイフ
Modeling knife
Modellbaumesser
Couteau de modéliste

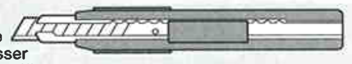

ラジオペンチ
Long nose pliers
Flachzange
Pinces à becs longs

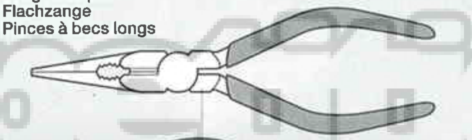

ニッパー
Side cutters
Seitenschneider
Pinces coupantes

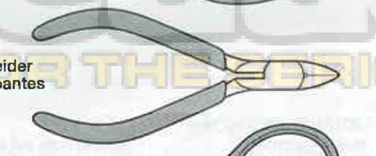

はさみ
Scissors
Schere
Ciseaux

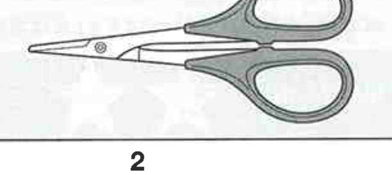

ピンセット
Tweezers
Pinzette
Précelles

瞬間接着剤 (タイヤ用)
Instant cement
Sekundenkleber
Colle rapide

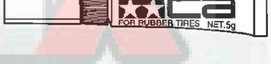

ピンバイス (2.5mm)
Pin vise
Schraubstock
Outil à percer

★この他に、ヤスリや柔らかい布、ウエス、ノギスがあると便利です。
★A file, soft cloth and caliper will also assist in construction.
★Beim Zusammenbau können eine Feile, ein weiches Tuch und ein Meßschieber hilfreich sein.
★Une lime, un chiffon et un pied à coulisse seront également utiles.

●組み立てる前に説明図を必ずお読みください。また、保護者の方もお読みください。

●小さなお子様のいる場所での工作はおやめください。小さな部品やビニール袋を口に入れたりする危険があります。

●小学生やうまく組み立てられない方は、保護者の方やRCカーにくわしい方にお手伝いをお願いしてください。

●工具で固い物を切らないでください。刃が折れるなどの危険があります。

●色を塗る時や、接着剤を使う場合は必ず窓を開けて換気に注意してください。

●組み立てる時はまわりに注意してください。また、工具を振り回すようなことはやめてください。

⚠ CAUTION

●Read carefully and fully understand the instructions before commencing assembly. A supervising adult should also read the instructions if a child assembles the model.
●When assembling this kit, tools including knives are used. Extra care should be taken to avoid personal injury.
●Read and follow the instructions supplied with paints and/or cement, if used (not included in kit).
●Keep out of reach of small children. Children must not be allowed to put any parts in their mouths, or pull vinyl bags over their heads.

⚠ VORSICHT

●Bevor Sie mit dem Zusammenbau beginnen, sollten Sie alle Anweisungen gelesen und verstanden haben. Falls ein Kind das Modell zusammenbaut, sollte ein beaufsichtigender Erwachsener die Bauanleitung ebenfalls gelesen haben.
●Beim Zusammenbau dieses Bausatzes werden Werkzeuge einschließlich Messer verwendet. Zur Vermeidung von Verletzungen ist besondere Vorsicht angebracht.
●Wenn Sie Farben und/oder Kleber verwenden (nicht im Bausatz enthalten), beachten und befolgen Sie die dort beiliegenden Anweisungen.
●Bausatz von kleinen Kindern fernhalten. Kindern darf keine Möglichkeit gegeben werden, irgendwelche Teile in den Mund zu nehmen oder sich Plastiktüten über den Kopf zu ziehen.

⚠ PRECAUTIONS

●Bien lire et assimiler les instructions avant de commencer l'assemblage. La construction du modèle par un enfant doit s'effectuer sous la surveillance d'un adulte.
●L'assemblage de ce kit requiert de l'outillage, en particulier des couteaux de modélisme. Manier les outils avec précaution pour éviter toute blessure.
●Lire et suivre les instructions d'utilisation des peintures et ou de la colle, si utilisées (non incluses dans le kit).
●Garder hors de portée des enfants en bas âge. Ne pas laisser les enfants mettre en bouche ou sucer les pièces, ou passer un sachet vinyl sur la tête.

《タミヤ・エクスペックSPプロポ / ESC（FETアンプ）付き》
TAMIYA EXPEC SP 2-CHANNEL R/C SYSTEM (WITH ELECTRONIC SPEED CONTROLLER)

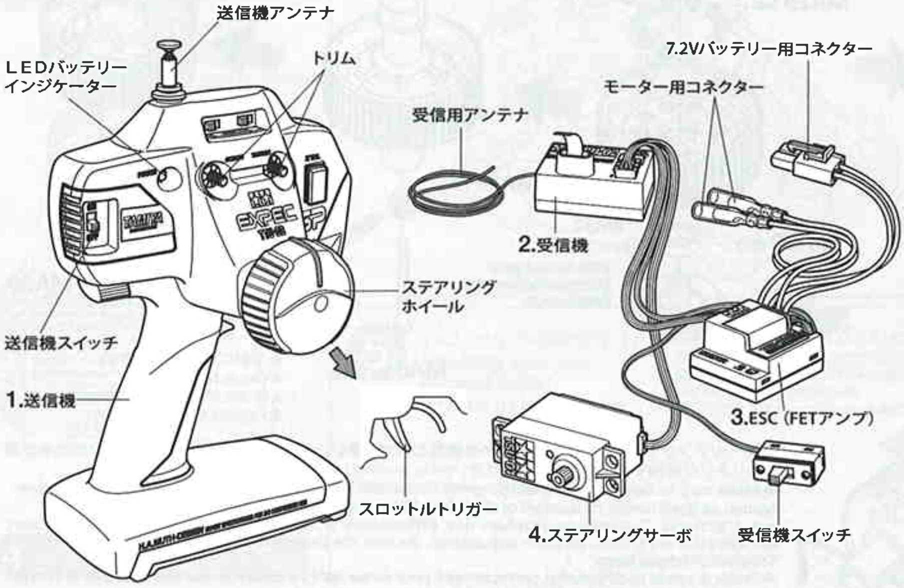

《スティックタイプ送信機 / ESC（FETアンプ）・リバーススイッチ付き》
STICK TYPE TRANSMITTER (WITH ELECTRONIC SPEED CONTROLLER AND STEERING REVERSE SWITCH)

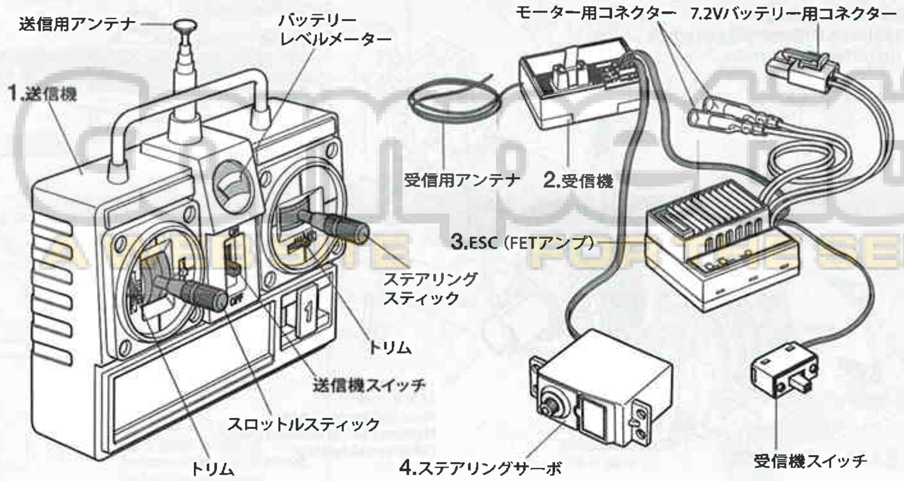

《2チャンネルプロポの名称》

1. ●送信機＝コントロールボックスとなるもので、ステアリング、スロットルの操作を電波信号に変えて発信します。
   ●ステアリングホイール、スロットルトリガー＝ステアリングホイールでステアリングサーボを、スロットルトリガーでESC（FETアンプ）をコントロールします。
2. ●受信機＝送信機からの電波を受け、それをESC（FETアンプ）やサーボにつたえます。
3. ●ESC（FETアンプ）＝受信機が受けた電波信号を電気的な信号に変え、車のスピードをコントロールします。
4. ●ステアリングサーボ＝受信機が受けた電波信号を機械的な動きに変え、ハンドルを切ります。

COMPOSITION OF 2 CHANNEL R/C UNIT

1. ●Transmitter: Serves as control box. Steering wheel/stick and throttle trigger/stick movements are transformed into radio signals which are transmitted through the antenna.
   ●Wheel & Trigger: Moves servos, which steer car and adjust throttle.
2. ●Receiver: Accepts signals from the transmitter and converts them into pulses that operate the model's servo and speed controller.
3. ●Electronic speed controller: Accepts signals received from the receiver and controls the current going to the motor.
4. ●Steering servo: Transforms signals received from the receiver into mechanical movements.

ZUSAMMENSTELLUNG DER 2-KANAL RC-EINHEIT

1. ●Sender: Dient als Steuergerät. Lenkrad/-knüppel- und Gaszuggriff/- knüppelbewegungen werden in Funksignale umgewandelt und über die Antenne ausgesendet.
   ●Lenkrad und Gaszuggriff: Setzt die Servos in Bewegung, welche das Auto lenken und Gas geben.
2. ●Empfänger: Der Empfänger nimmt die Signale des Senders auf und wandelt sie in Steuerimpulse für das Lenkservo und den Fahrregler um.
3. ●Elektronischer Fahrregler: Erhält Steuersignale vom Empfänger und regelt den zum Motor fließenden Strom.
4. ●Lenkservo: Wandelt die vom Empfänger kommenden Lenksignale in mechanische Bewegung um.

COMPOSITION D'UN ENSEMBLE R/C 2 VOIES

1. ●Emetteur: sert de boîtier de commande. Les actions sur le manche de direction/volant ou sur le manche de gaz/gâchette sont converties en signaux radio transmis par le biais de l'antenne.
   ●Volant/Gâchette: permettent de contrôler respectivement la direction et le régime moteur du modèle.
2. ●Récepteur: capte les signaux de l'émetteur, les convertit en impulsions et contrôle les mouvements du(des) servo(s) et le variateur électronique de vitesse.
3. ●Variateur électronique de vitesse: reçoit un signal du récepteur et régule la quantité de courant alimentant le moteur.
4. ●Servo de direction: convertit les signaux émanant du récepteur en mouvements mécaniques.

★組み立てに入る前に説明図を最後までよく見て、全体の流れをつかんでください。
★お買い求めの際、また組み立ての前には必ず内容をお確めください。万一不良部品、不足部品などありました場合には、お買い求めの販売店にご相談ください。
★小さなビス、ナット類が多く、よく似た形の部品もあります。図をよく見てゆっくり確実に組んでください。金具部品は少し多目に入っています。予備として使ってください。
このマークはグリスを塗る部分に指示しました。必ず、グリスアップして、組みこんでください。

★Study the instructions thoroughly before assembly.
★There are many small screws, nuts and similar parts. Assemble them carefully referring to the drawings. To prevent trouble and finish the model with good performance, it is necessary to assemble each step exactly as shown.
Apply grease to the places shown by this mark. Apply grease first, then assemble.

★Vor Baubeginn die Bauanleitung genau durchlesen.
★Viele kleine Schrauben und Muttern etc. müssen genau der Anleitung nach eingebaut werden. Exaktes Bauen bringt ein gutes Modell mit bester Leistung.
Stellen mit diesem Zeichen erst fetten, dann zusammenbauen.

★Assimilez les instructions parfaitement avant l'assemblage.
★Il y a beaucoup de petites vis, d'écrous et de pièces similaires. Les assembler soigneusement en se référant aux dessins. Pour éviter les erreurs suivre les stades du montage dans l'ordre indiqué.
Graisse les endroits indiqués par ce symbole. Graisser d'abord, assembler ensuite.

※の部品はキットには含まれていません。
Parts marked ※ are not included in kit.
Teile mit ※ sind im Bausatz nicht enthalten.
Les pièces marquées ※ ne sont pas incluses dans le kit.

A

1～12

袋詰Aを使用します
BAG A / BEUTEL A / SACHET A

1

MA6 ×1 2×25㎜キャップスクリュー
Cap screw
Zylinderkopfschraube
Vis à tête cylindrique

MA9 ×1 2㎜ロックナット
Lock nut
Sicherungsmutter
Ecrou nylstop

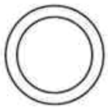
MA18 ×2 10×0.1㎜シム
Shim
Scheibe
Cale

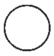
MA20 ×3 デフスポンジ
Diff sponge
Diff.-Schwamm
Eponge de différentiel

MA21 ×1 620スラストベアリング
Ball thrust bearing
Druckkugellager
Butée à billes

MA22 ×2 1510ベアリング
Ball bearing
Kugellager
Roulement à billes

MA26 ×2 850ベアリング
Ball bearing
Kugellager
Roulement à billes

MA28 ×10 3㎜スチールボール
Steel ball
Stahlkugel
Bille en acier

MA29 ×1 デフスプリング
Diff spring
Differentialfeder
Ressort de diff

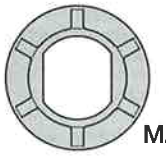
MA30 ×2
デフハウジングプレート
Differential housing plate
Platte des Differentialgehäuses
Plaquette de carter de différentiel

MA32 ×2
デフプレート
Diff plate
Differentialplatte
Plaquette de diff

2

MA4 ×4 3×10㎜タッピングビス
Tapping screw
Schneidschraube
Vis taraudeuse

1 《リヤボールデフの組み立て》
Rear differential gear assembly
Zusammenbau des hinteren Differentialgetriebes
Assemblage du différentiel arrière

★ボールデフの組み立てにはボールデフグリスを使用します。
★Apply Ball Diff Grease to the differential during assembly.
★Differentialgetriebe während des Zusammenbaus mit Fett für Kugeldifferential einschmieren.
★Appliquer de la Graisse pour différentiel à billes sur le différentiel, avant assemblage.

Rデフジョイント（L）
Diff joint (Rear - left)
Differential-Gelenk (Hinten - links)
Accouplement de diff. (Ar.-gauche)

Rデフジョイント（R）
Diff joint (Rear - right)
Differential-Gelenk(Hinten - rechts)
Accouplement de diff. (Ar.-droite)

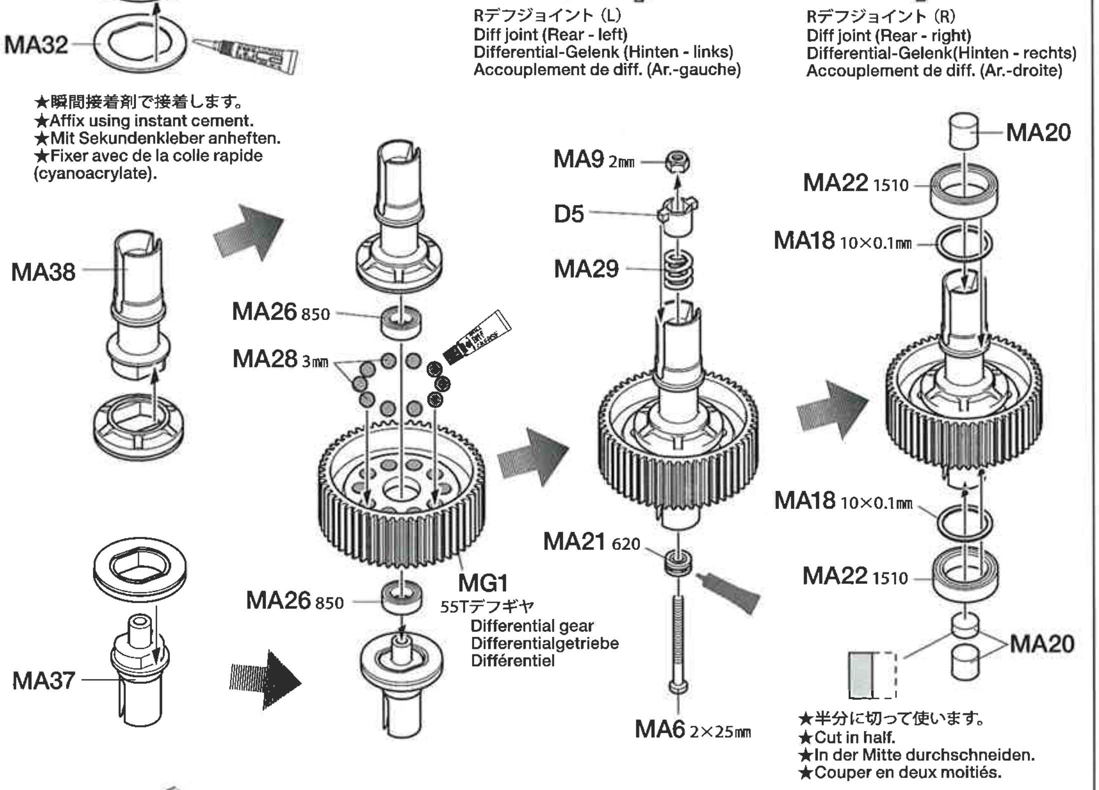

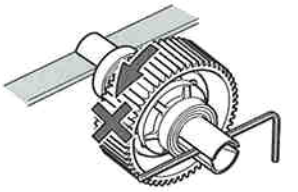

★ボールデフがすべらなくなるまでMA6を調整しながらネジ込みます。ネジ込みすぎるとデフの効きが重くなりネジが破損するので注意してください。
★Make sure to tighten differential properly to prevent it from coming loose. Be careful not to over-tighten as it will hinder movement of differential and may damage parts.
★Auf sicheres Zusammenschrauben des Differentials achten, um Lockerwerden zu vermeiden. Andererseits auch nicht zu stark anzuziehen, da dies die Bewegung des Differentials blockiert und Teile beschädigen kann.
★Veiller à serrer le différentiel correctement pour éviter qu'il se desserre. Ne pas trop serrer : risque d'entraver le mouvement du différentiel et endommager des pièces.

2 《リヤボールデフの取り付け》
Attaching rear differential gear
Einbau des hinteren Differentialgetriebes
Installation du différentiel arrière

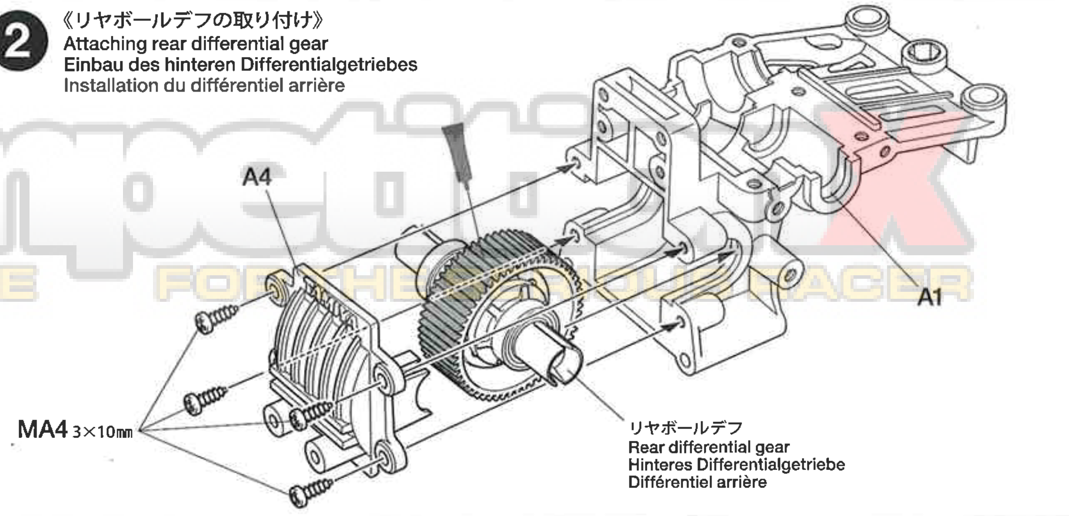

3

MA12 ×1 2.6×10㎜スクリューピン
Screw pin
Schraubzapfen
Epingle à vis

MA13 ×2 4㎜Eリング
E-Ring
Circlip

MA14 ×1 2×10㎜シャフト
Shaft
Achse
Axe

MA16 ×1 5×40㎜パイプ
Pipe
Rohr
Tube

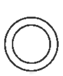

MA19 ×5 5×0.1㎜シム
Shim
Scheibe
Cale

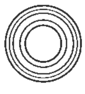

MA24 ×2 1050ベアリング
Ball bearing
Kugellager
Roulement à billes

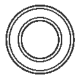

MA25 ×3 950ベアリング
Ball bearing
Kugellager
Roulement à billes

MA27 ×1 830ベアリング
Ball bearing
Kugellager
Roulement à billes

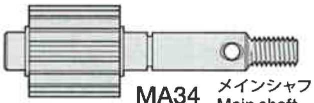

MA34 ×1 メインシャフト
Main shaft
Hauptwelle
Axe principal

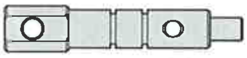

MA35 ×1 ベベルシャフト
Bevel shaft
Kegelradachse
Axe de pignon conique

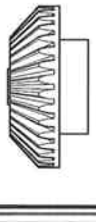

BG2 ×1 34Tベベルギヤ
Bevel gear
Kegelrad
Pignon conique

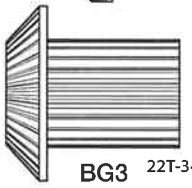

BG3 ×1 22T-34Tベベルギヤ
Bevel gear
Kegelrad
Pignon conique

4

MA4 ×5 3×10㎜タッピングビス
Tapping screw
Schneidschraube
Vis taraudeuse

5

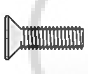

MA3 ×3 3×10㎜皿ビス
Screw
Schraube
Vis

MA8 ×1 4㎜フランジロックナット
Flange lock nut
Sicherungsmutter
Ecrou nylstop à flasque

MA14 ×1 2×10㎜シャフト
Shaft
Achse
Axe

MA39 ×1 スパーブッシュ
Spur gear bushing
Bundbuchse für Stirnrad
Palier de couronne

3 《リヤギヤの組み立て》
Rear gear assembly
Zusammenbau des hinteren Getriebes
Assemblage de pignon arrière

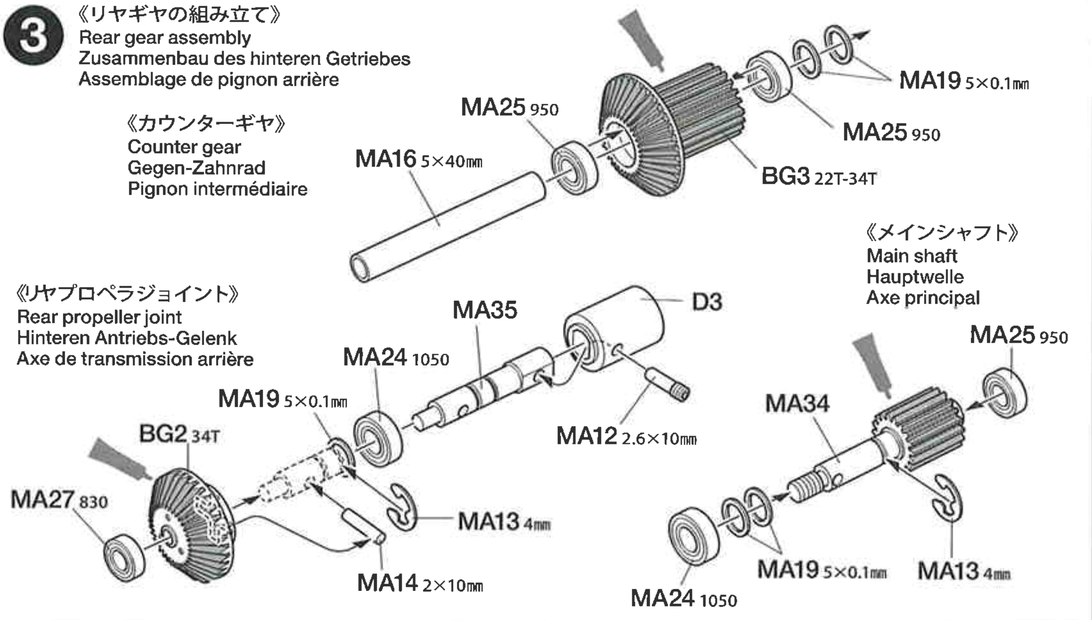

4 《リヤギヤボックスの組み立て》
Rear gearbox assembly
Zusammenbau des hinteren Getriebegehäuses
Assemblage du carter de transmission

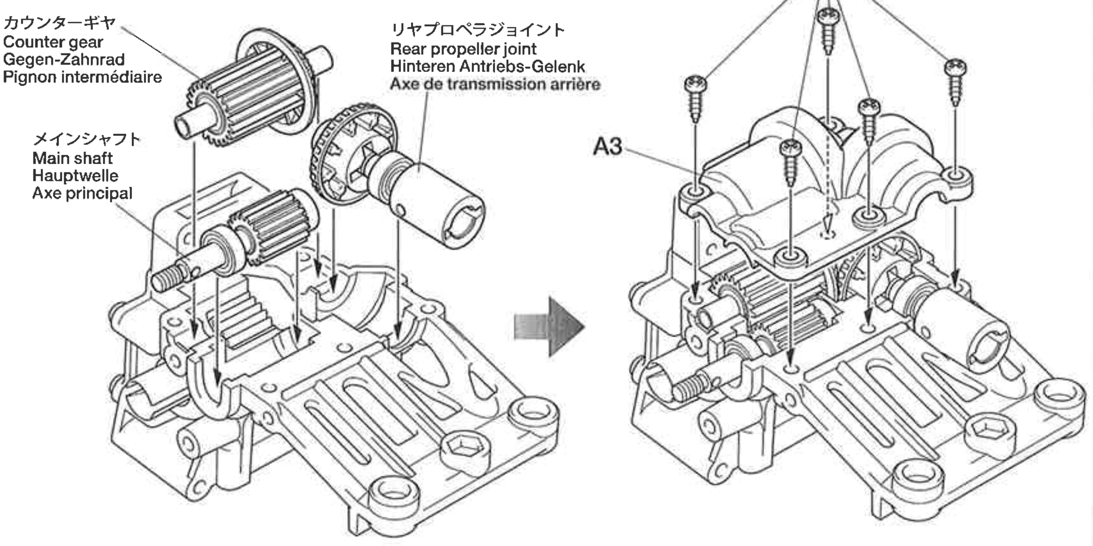

5 《スパーギヤの取り付け》
Attaching spur gear
Stirnrad-Einbau
Fixation de la couronne

★スパーギヤはコースに合わせ選んでください。ギヤ比は表を参照してください。
★Choose spur gear according to course. Refer to the diagram for gear ratios.
★Wählen Sie das Stirnradgetriebe entsprechend dem Kurs. Beachten Sie die Tabelle für die Getriebeübersetzungen.
★Choisir la couronne en fonction du terrain. Se reporter au tableau des rapports de transmission.

スパーギヤ Spur gear Stirnradgetriebe Couronne intermédiaire		75T	78T	
ピニオンギヤ Pinion gear Motorritzel Pignon moteur	32T	7.161	7.448	Tarmac 舗装路面
	29T	7.902	8.218	Gravel 未舗装路面
OP.923	27T		8.827	

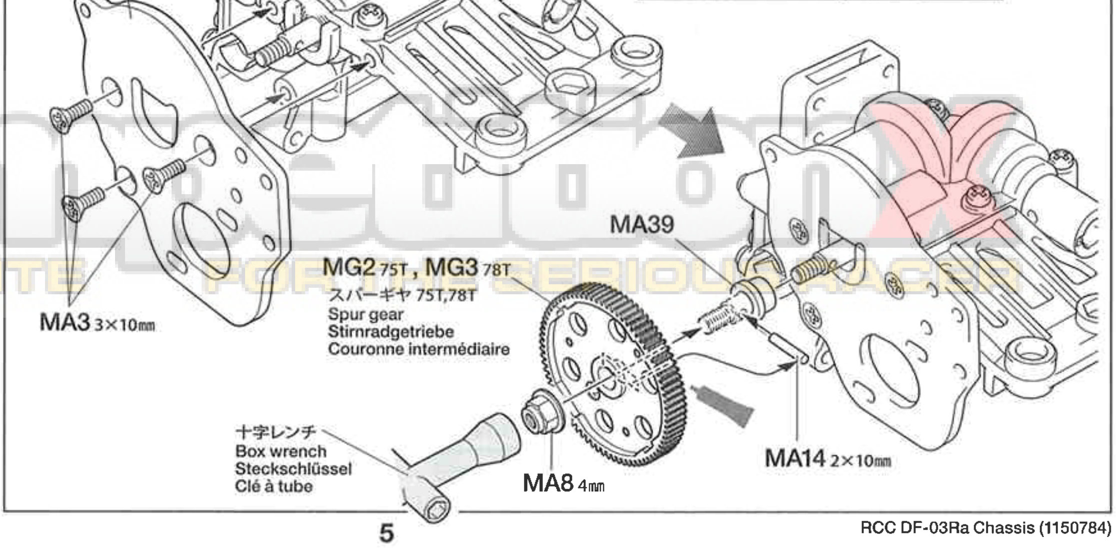

6

MA2 ×2 3×6㎜丸ビス
Screw
Schraube
Vis

MA7 ×1 3×3㎜イモネジ
Grub screw
Madenschraube
Vis pointeau

MA40 ×1 29Tピニオンギヤ
Pinion gear
Motorritzel
Pignon moteur

MA41 ×1 32Tピニオンギヤ
Pinion gear
Motorritzel
Pignon moteur

注意 / CAUTION

●OP.68・スポーツチューンモーターは使用できません。
●Do not use the Sport-Tuned Motor (53068).
●Den Sport-Tuned Motor (53068) nicht verwenden.
●Ne pas utiliser le moteur Sport-Tuned (53068).

6 《モーターの取り付け》
Installing motor
Motor-Einbau
Installation du moteur

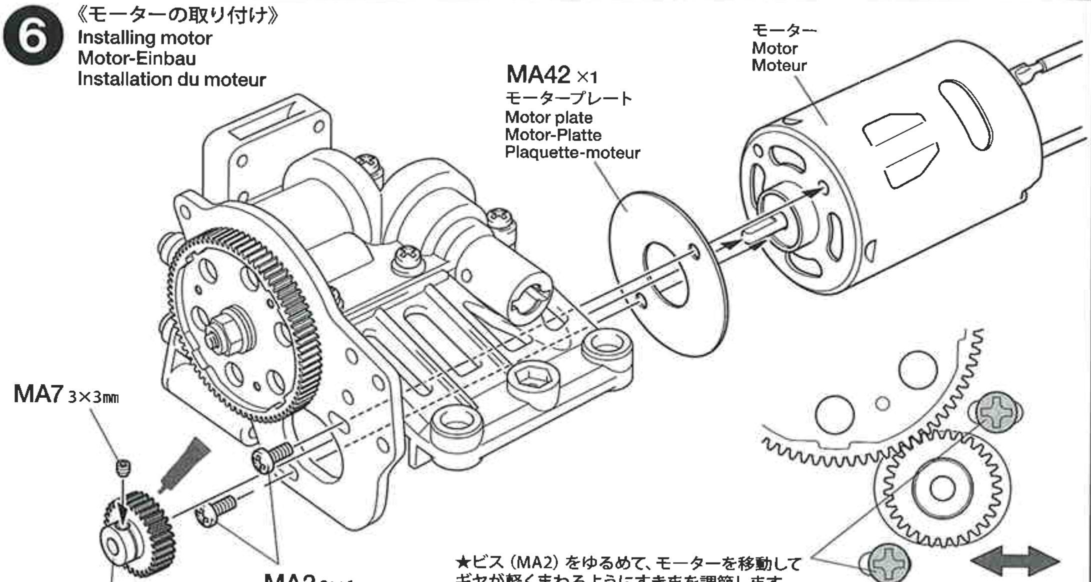

★ビス（MA2）をゆるめて、モーターを移動してギヤが軽くまわるようにすきまを調節します。
★Loosen screws (MA2) and adjust to run smoothly.
★Die (MA2) Schraube lockern und so einstellen, daß der Motor gleichmäßig läuft.
★Desserrer les vis (MA2) et régler pour un fonctionnement libre de la pignonerie.

7

MA2 ×2 3×6㎜丸ビス
Screw
Schraube
Vis

7 《カバーの取り付け》
Attaching gearbox cover
Befestigen des Getriebegehäuse-Deckels
Fixation du couvercle de carter

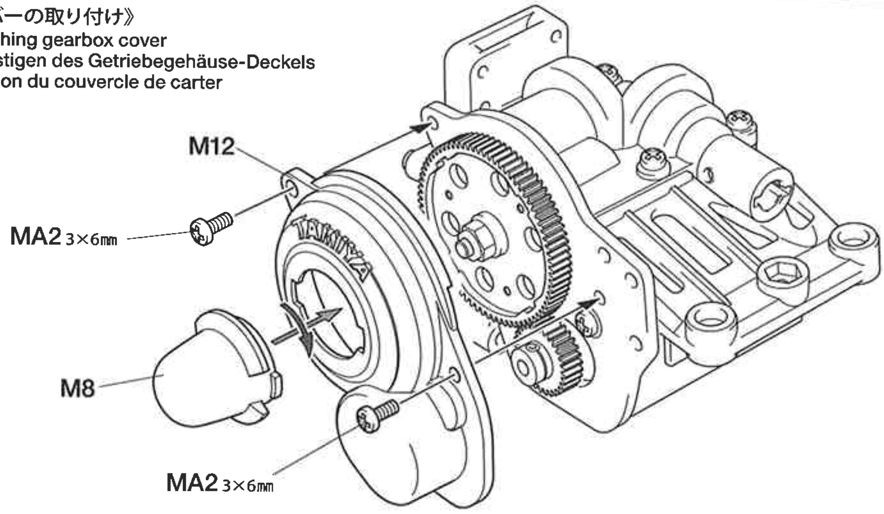

8

MA1 ×6 3×10㎜丸ビス
Screw
Schraube
Vis

MA11 ×2 3×18㎜両ネジシャフト
Threaded shaft
Gewindestange
Tige filetée

MA17 ×4 5㎜ピローボール
Ball connector
Kugelkopf
Connecteur à rotule

MA36 ×4 5㎜アジャスター
Adjuster
Einstellstück
Chape à rotule

8 《リヤダンパーステーの取り付け》
Rear damper stay
Hinteres Dämpfer-Lager
Support d'amortisseurs arrière

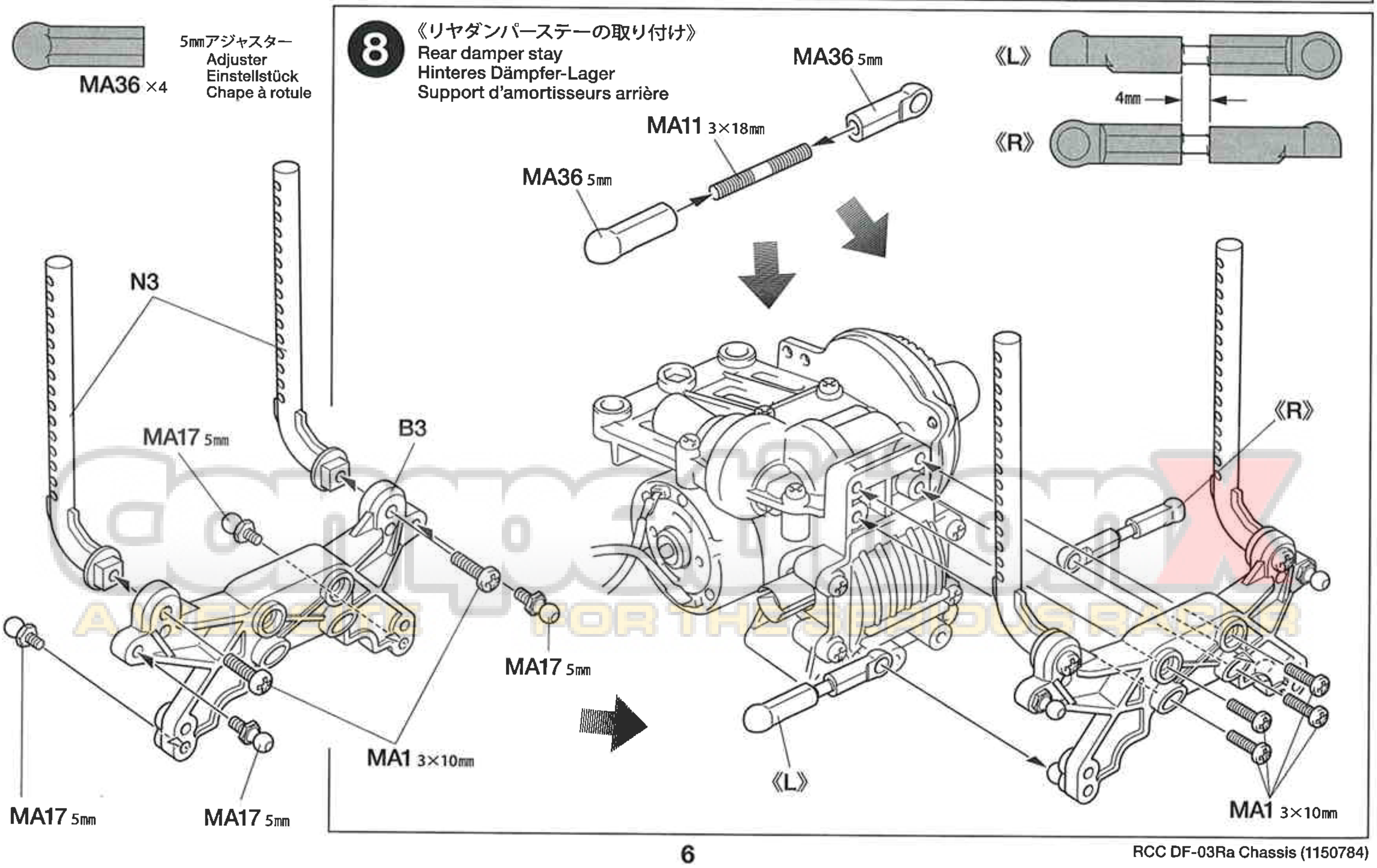

9

MA10 ×2 3×46㎜スクリューピン
Screw pin
Schraubzapfen
Cheville à vis

MA17 ×2 5㎜ピローボール
Ball connector
Kugelkopf
Connecteur à rotule

★ショートホイールベース(251㎜)で組み立てるときは、リヤアームにE3を使用します。
★Attach rear arms E3 when using short wheelbase body.
★Wird eine Karosserie mit kurzem Radstand verwendet (251mm), die hinteren Arme E3 befestigen.
★Fixer les triangles arrière E3 pour une carrosserie à empattement court (251mm).

《ショートホイールベース》
Short wheelbase

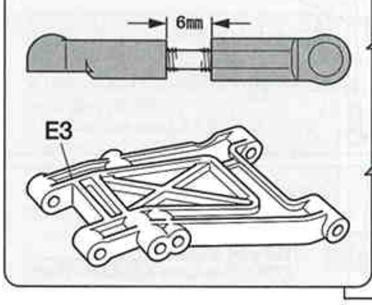

9 《リヤロアアームの取り付け》
Attaching rear lower arms
Einbau der hinteren unteren Lenker
Fixation des triangles inférieurs arrière

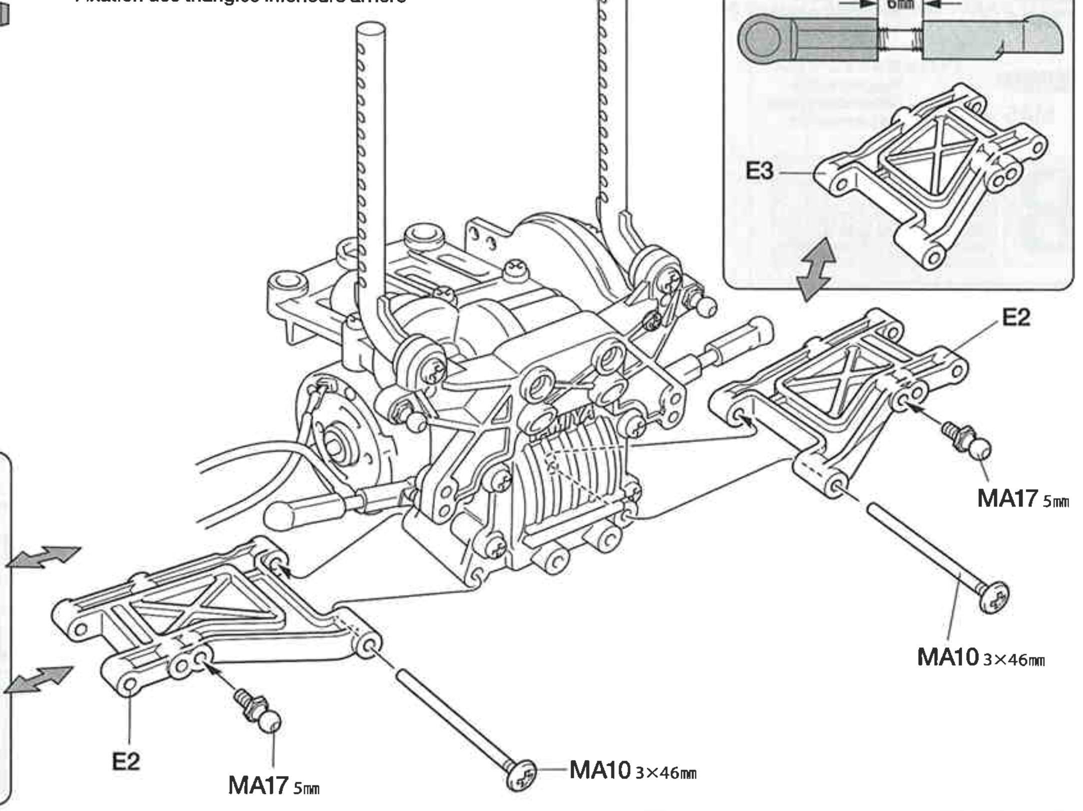

10

MA17 ×2 5㎜ピローボール
Ball connector
Kugelkopf
Connecteur à rotule

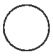

MA20 ×1 デフスポンジ
Diff sponge
Diff.-Schwamm
Eponge de différentiel

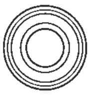

MA23 ×2 1150ベアリング
Ball bearing
Kugellager
Roulement à billes

MA31 ×2 ホイールアクスル
Wheel axle
Rad-Achse
Axe de roue

10 《リヤアクスルの組み立て》
Rear axles
Hinterachsen
Essieux arrière

★2.5㎜ドリルを通します。
★Make 2.5mm hole as shown.
★2,5mm Loch wie abgebildet bohren.
★Percer un trou de 2,5mm comme indiqué.

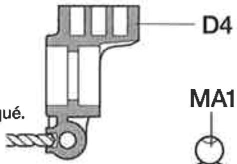

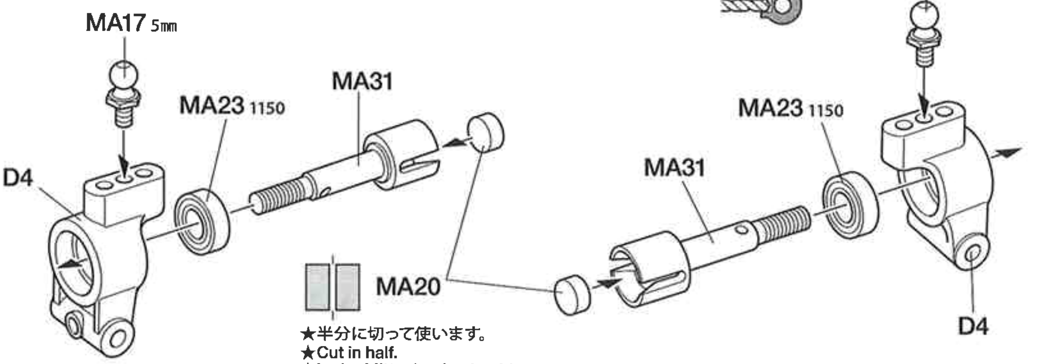

★半分に切って使います。
★Cut in half.
★In der Mitte durchschneiden.
★Couper en deux moitiés.

11

MA7 ×2 3×3㎜イモネジ
Grub screw
Madenschraube
Vis pointeau

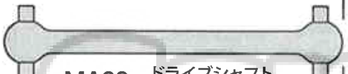

MA33 ×2 ドライブシャフト
Drive shaft
Achswelle
Arbre d'entraînement

MA15 ×2 3×31㎜シャフト
Shaft
Achse
Axe

11 《リヤアクスルの取り付け》
Attaching rear axles
Einbau der Hinterachsen
Fixations des axes arrière

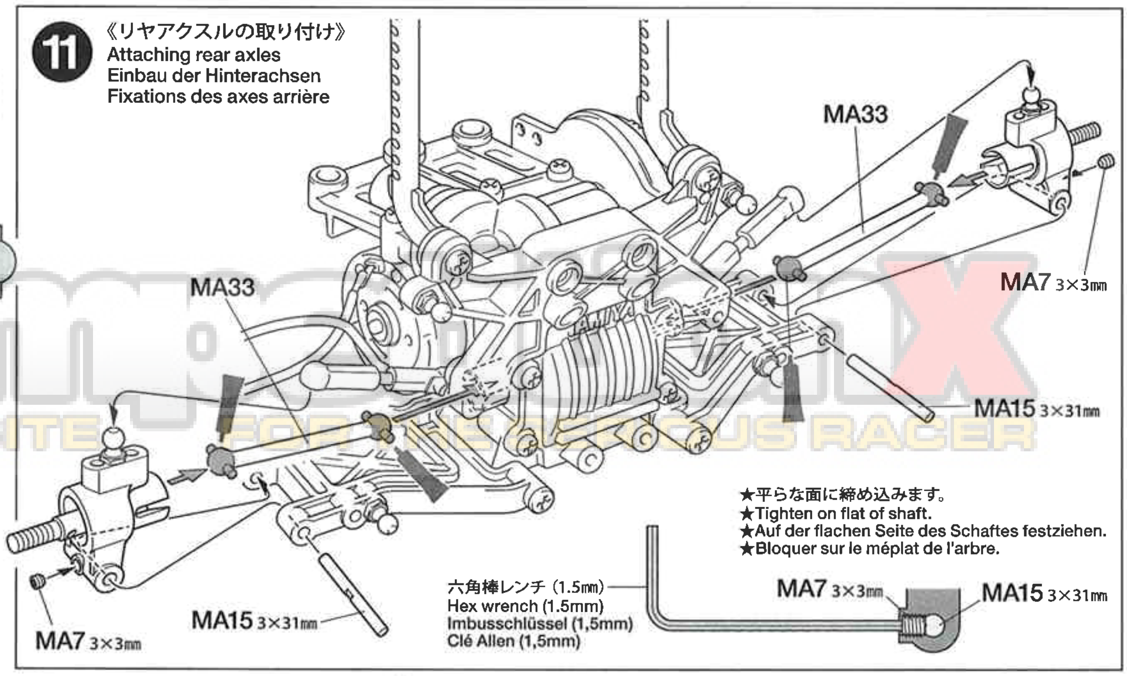

★平らな面に締め込みます。
★Tighten on flat of shaft.
★Auf der flachen Seite des Schaftes festziehen.
★Bloquer sur le méplat de l'arbre.

タミヤカタログ
スケールモデルを中心に掲載したタミヤカタログは年に一回発行されています。ご希望の方は模型店でおたずねください。

12

MA4 ×2
3×10㎜タッピングビス
Tapping screw
Schneidschraube
Vis taraudeuse

MA5 ×4
3×12㎜皿タッピングビス
Tapping screw
Schneidschraube
Vis taraudeuse

B 13～21
袋詰Bを使用します
BAG B / BEUTEL B / SACHET B

13

MA6 ×1
2×25㎜キャップスクリュー
Cap screw
Zylinderkopfschraube
Vis à tête cylindrique

MA9 ×1
2㎜ロックナット
Lock nut
Sicherungsmutter
Ecrou nylstop

MA18 ×2
10×0.1㎜シム
Shim
Scheibe
Cale

MA20 ×3
デフスポンジ
Diff sponge
Diff.-Schwamm
Eponge de différentiel

MA21 ×1
620スラストベアリング
Ball thrust bearing
Druckkugellager
Butée à billes

MA22 ×2
1510ベアリング
Ball bearing
Kugellager
Roulement à billes

MA26 ×2
850ベアリング
Ball bearing
Kugellager
Roulement à billes

MA28 ×10
3㎜スチールボール
Steel ball
Stahlkugel
Bille en acier

MA29 ×1
デフスプリング
Diff spring
Differentialfeder
Ressort de diff

MA32 ×2
デフプレート
Diff plate
Differentialplatte
Plaquette de diff

14

MA12 ×1
2.6×10㎜スクリューピン
Screw pin
Schraubzapfen
Epingle à vis

MA13 ×1
4㎜Eリング
E-Ring
Circlip

MA19 ×1
5×0.1㎜シム
Shim
Scheibe
Cale

MA14 ×1
2×10㎜シャフト
Shaft
Achse
Axe

MA24 ×2
1050ベアリング
Ball bearing
Kugellager
Roulement à billes

MB9 ×1
630ベアリング
Ball bearing
Kugellager
Roulement à billes

MA35 ×1
ベベルシャフト
Bevel shaft
Kegelradachse
Axe de pignon conique

12 《リヤユニットの取り付け》
Attaching rear unit
Einbau der hinteren Einheit
Fixation du train arriére

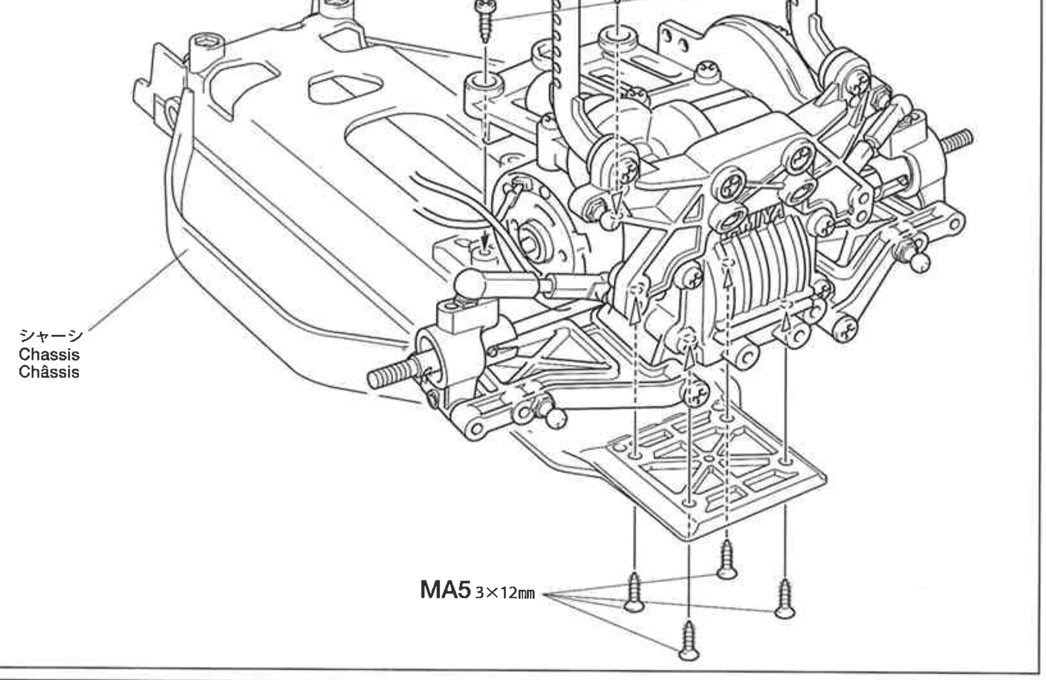

13 《フロントボールデフの組み立て》
Front differential gear assembly
Zusammenbau des vorderen Differentialgetriebes
Assemblage du différentiel avant

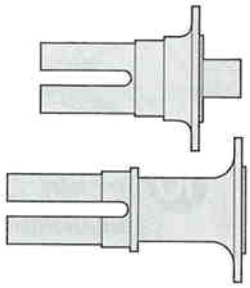

MB11 ×1
Fデフジョイント（L）
Diff joint (Front - left)
Differential-Gelenk (vorder - links)
Accouplement de diff. (Av.-gauche)

MB12 ×1
Fデフジョイント（R）
Diff joint (Front - right)
Differential-Gelenk (vorder - rechts)
Accouplement de diff. (Av.-droite)

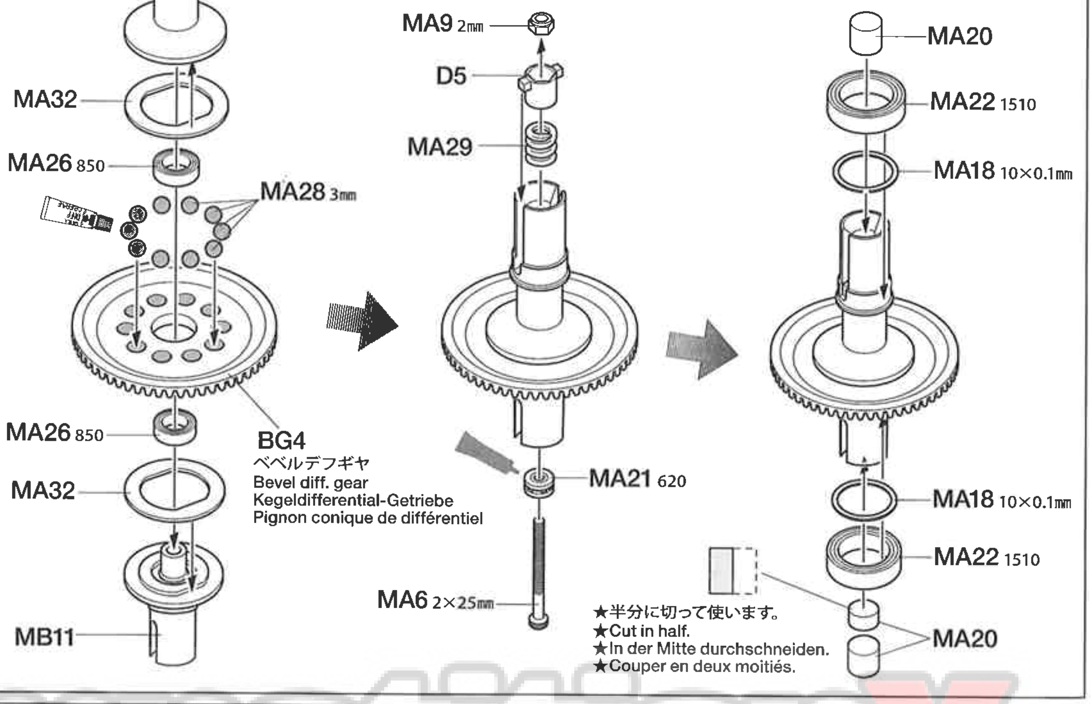

★半分に切って使います。
★Cut in half.
★In der Mitte durchschneiden.
★Couper en deux moitiés.

14 《フロントプロペラジョイントの組み立て》
Front propeller joint
Vorderen Antriebs-Gelenk
Axe de transmission avant

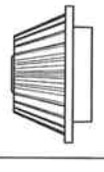

BG1 ×1
24Tベベルギヤ
Bevel gear
Kegelrad
Pignon conique

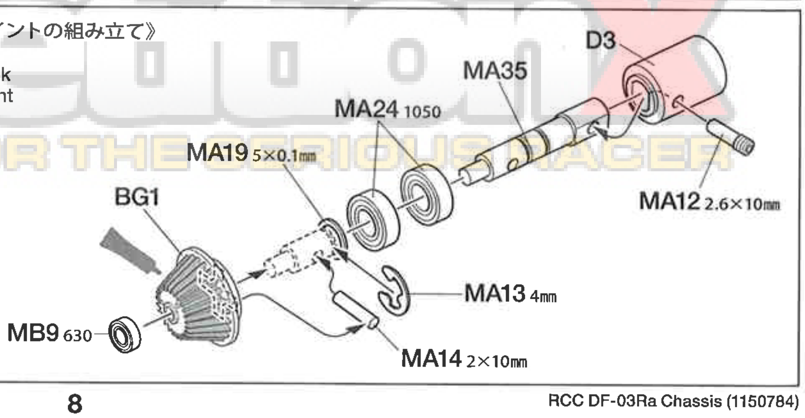

15

MA1 ×1 3×10㎜丸ビス
Screw
Schraube
Vis

MA4 ×3 3×10㎜タッピングビス
Tapping screw
Schneidschraube
Vis taraudeuse

16

MA1 ×2 3×10㎜丸ビス
Screw
Schraube
Vis

MA4 ×4 3×10㎜タッピングビス
Tapping screw
Schneidschraube
Vis taraudeuse

MA17 ×4 5㎜ピローボール
Ball connector
Kugelkopf
Connecteur à rotule

★フロントダンパーの取り付け位置を変えるときに使用します。
★Use when changing front damper mounting positions.
★Bei Veränderung der Befestigungs-Anordnung der vorderen Dämpfer verwenden.
★Utiliser pour changer la position de montage des amortisseurs avant.

3×15㎜丸ビス··×2
Screw
Schraube
Vis

5㎜ピローボールナット··×2
Ball connector nut
Kugelkopf-Mutter
Ecrou-connecteur à rotule

17

MA3 ×2 3×10㎜皿ビス
Screw
Schraube
Vis

MB3 ×1 3×10㎜皿タッピングビス
Tapping screw
Schneidschraube
Vis taraudeuse

MB4 ×2 3㎜ワッシャー
Washer
Beilagscheibe
Rondelle

MA17 ×3 5㎜ピローボール
Ball connector
Kugelkopf
Connecteur à rotule

MB7 ×2 3×10㎜段付ビス
Step screw
Paßschraube
Vis décolletée

MB10 ×4 850メタル
Metal bearing
Metall-Lager
Palier en métal

MB13 ×2 ステアリングポスト
Steering post
Lenkpfostens
Colonnette de direction

TAMIYA CRAFT TOOLS

良い工具選びは傑作づくりのための第一歩。本格派をめざすモデラーにふさわしいタミヤクラフトツール。耐久性も高く、使いやすい高品質な工具です。

SIDE CUTTER for PLASTIC
精密ニッパー
(プラスチック用)

ITEM 74001

LONG NOSE w/CUTTER
ラジオペンチ

ITEM 74002

15 《フロントギヤボックスの組み立て》
Front gearbox assembly
Zusammenbau des Getriebegehäuses
Assemblage du carter de transmission avant

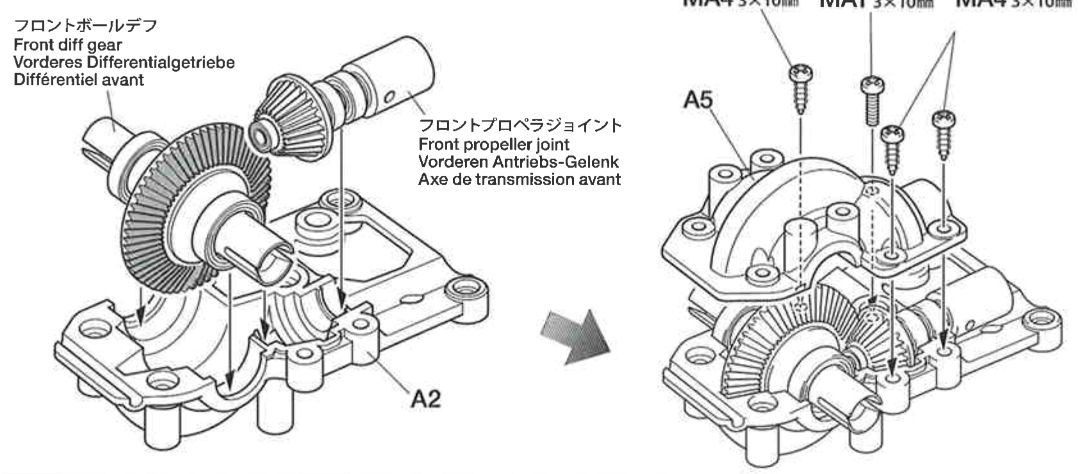

16 《フロントダンパーステーの取り付け》
Attaching front damper stay
Einbau des vorderen Dämpfer-Lagers
Fixation du support d'amortisseurs avant

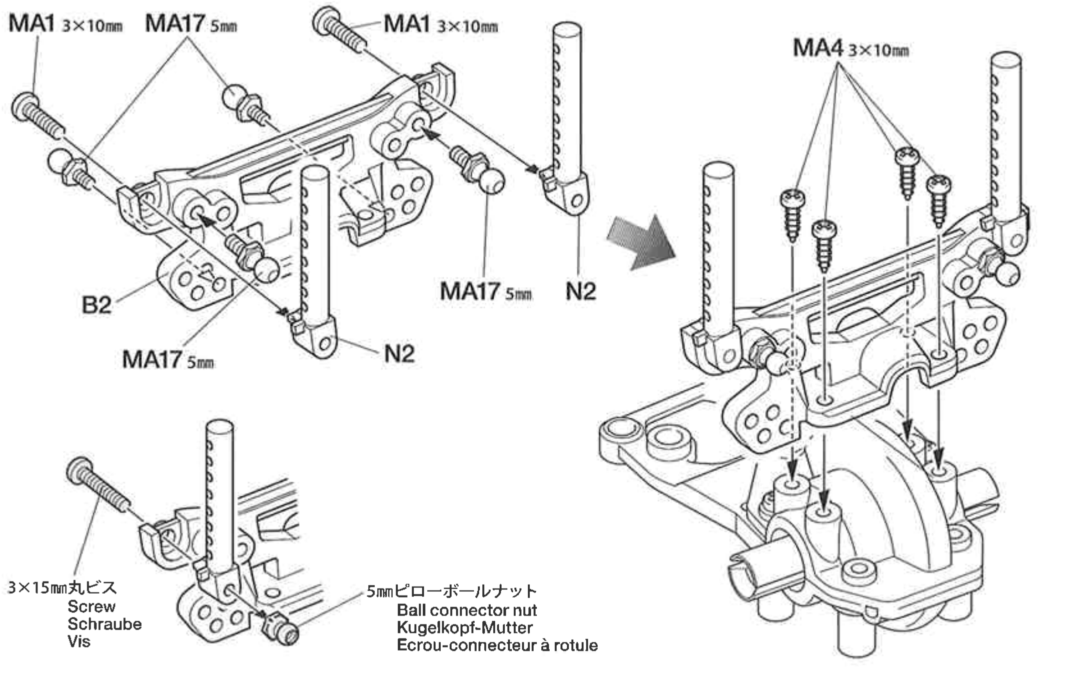

17 《ステアリングワイパーの取り付け》
Attaching steering wiper
Einbau des Lenkungs-Schlepphebels
Fixation du renvoi de direction

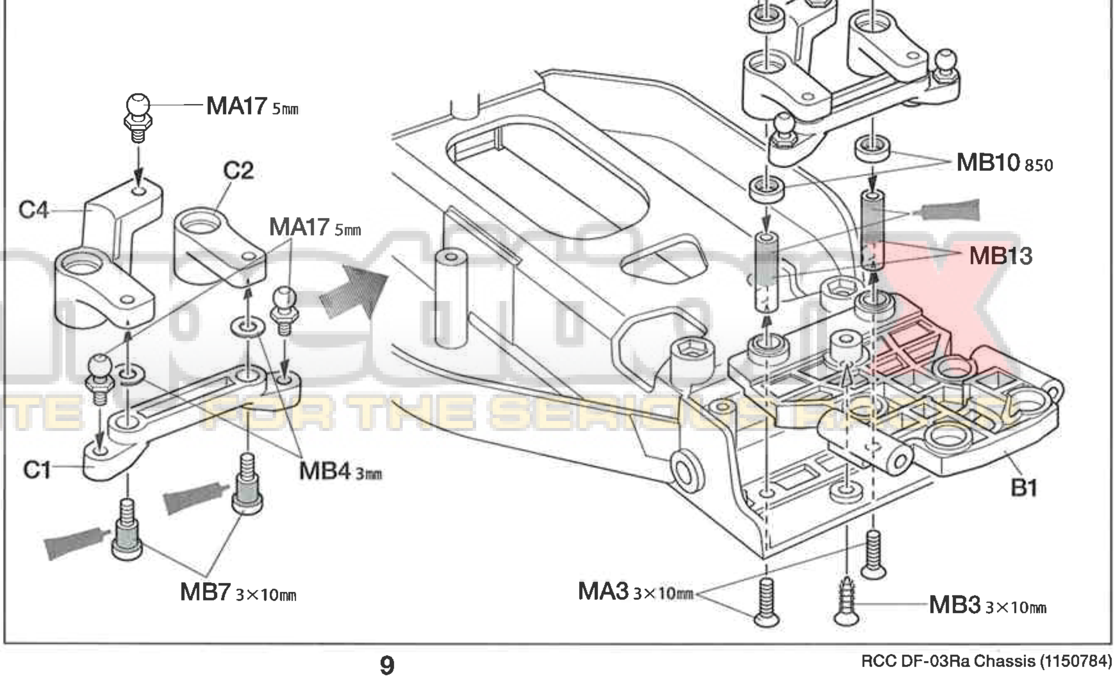

18

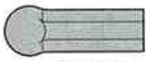

18 《フロントユニットの取り付け》
Attaching front unit
Einbau der vorderen Einheit
Fixation du train avant

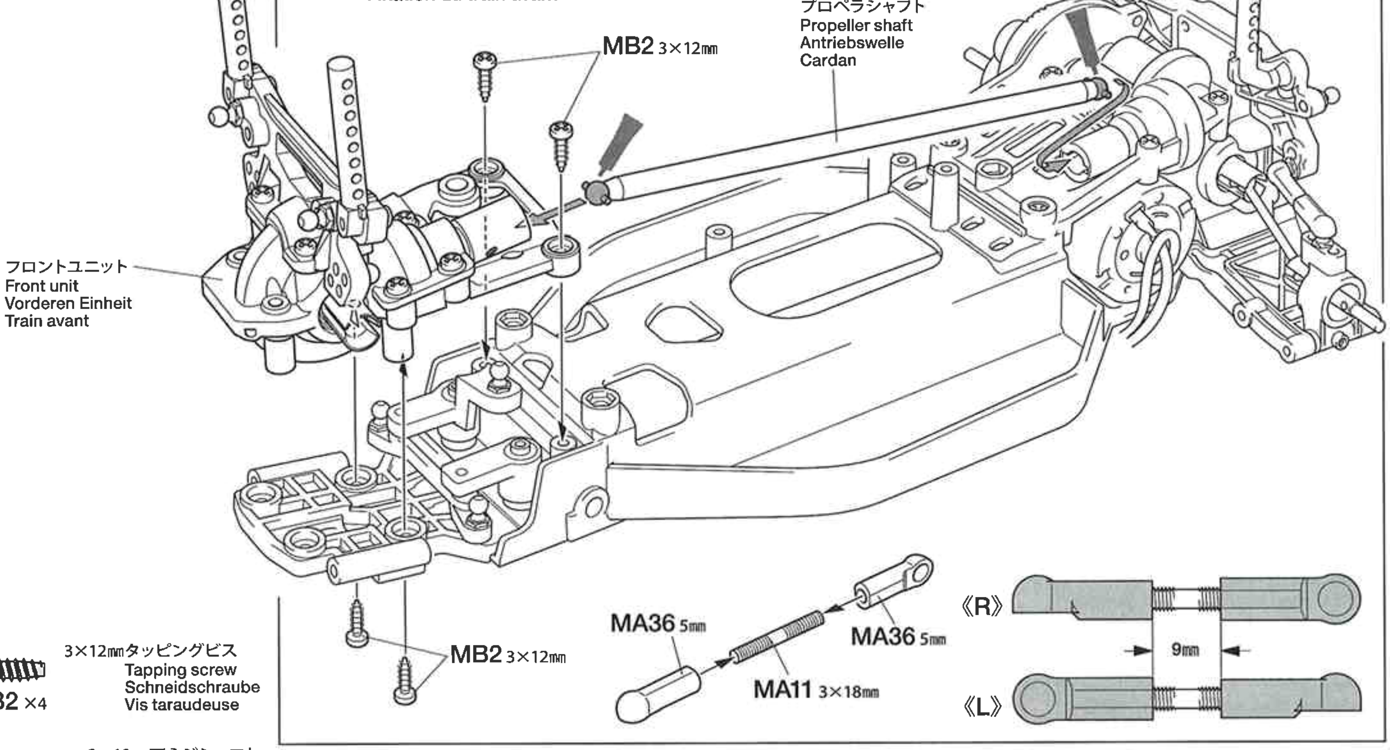

19

19 《フロントアームの取り付け》
Attaching front arms
Anbringung des vorderen Armes
Fixation des triangles avant

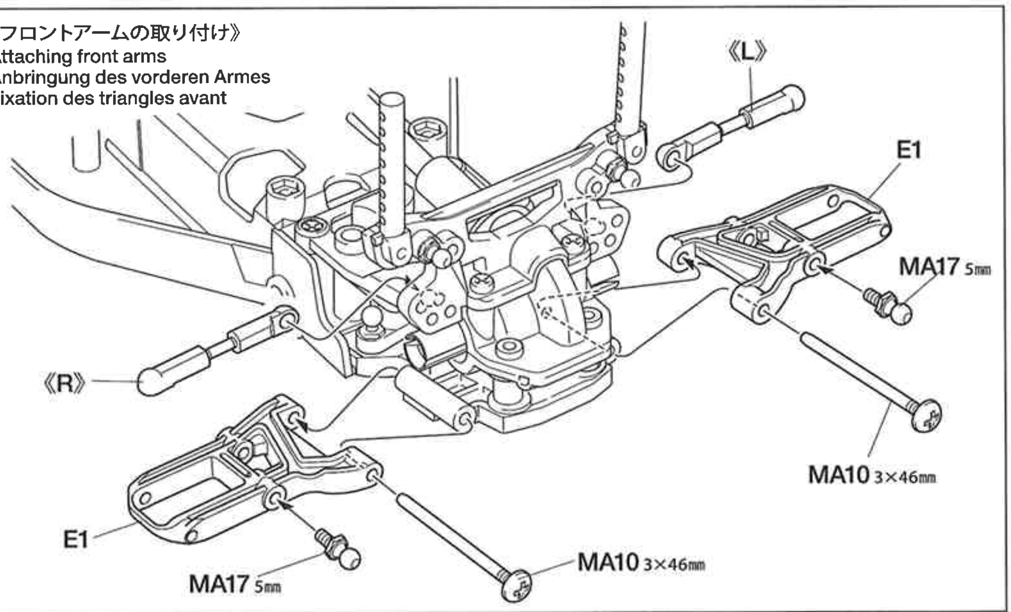

20

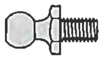

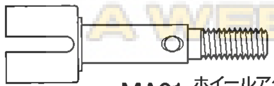

20 《フロントアップライトの組み立て》
Front upright assembly
Zusammenbau des vorderen Achsschenkels
Assemblage des fusées avant

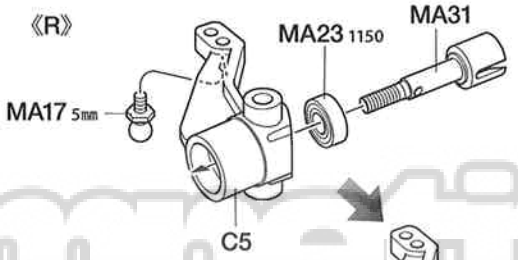

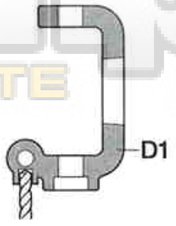

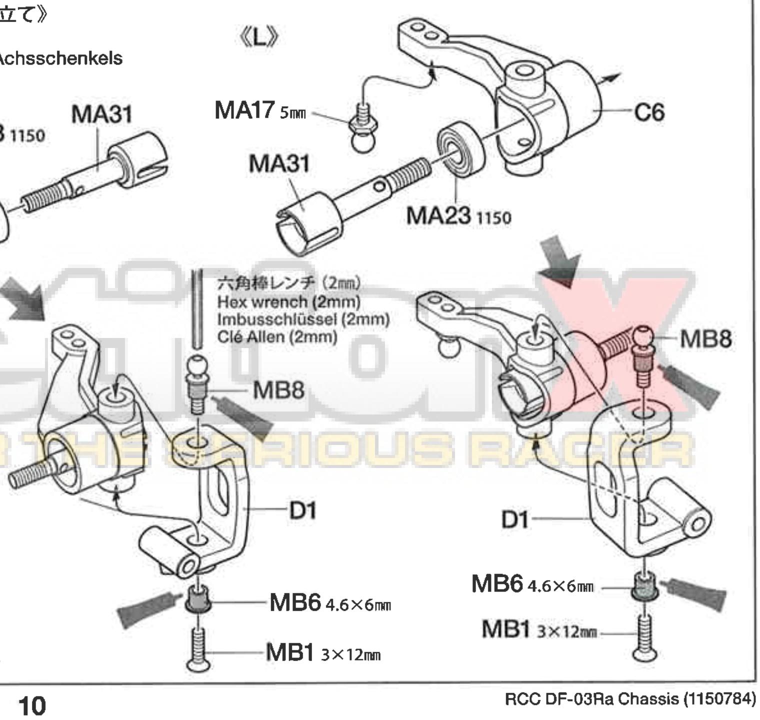

★2.5㎜ドリルを通します。
★Make 2.5mm hole as shown.
★2,5mm Loch wie abgebildet bohren.
★Percer un trou de 2,5mm comme indiqué.

competitionX
A WEB SITE FOR THE SERIOUS RACER

21

MA7 ×2 3×3㎜イモネジ Grub screw Madenschraube Vis pointeau

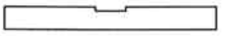
MB5 ×2 3×28㎜シャフト Shaft Achse Axe

MA33 ×2 ドライブシャフト Drive shaft Achswelle Arbre d'entraînement

C 22～35 袋詰Cを使用します BAG C / BEUTEL C / SACHET C

22

MC5 ×8 2㎜Eリング E-Ring Circlip

MC6 ×4 ピストンロッド Piston rod Kolbenstange Axe de piston

MC8 ×8 3㎜Oリング（赤） O-ring (red) O-Ring (rot) Joint torique (rouge)

23

MC7 ×4 オイルシール Oil seal Ölabdichtung Joint d'étanchéité

21 《フロントアップライトの取り付け》
Attaching uprights
Einbau der Achsschenkel
Installation des fusées

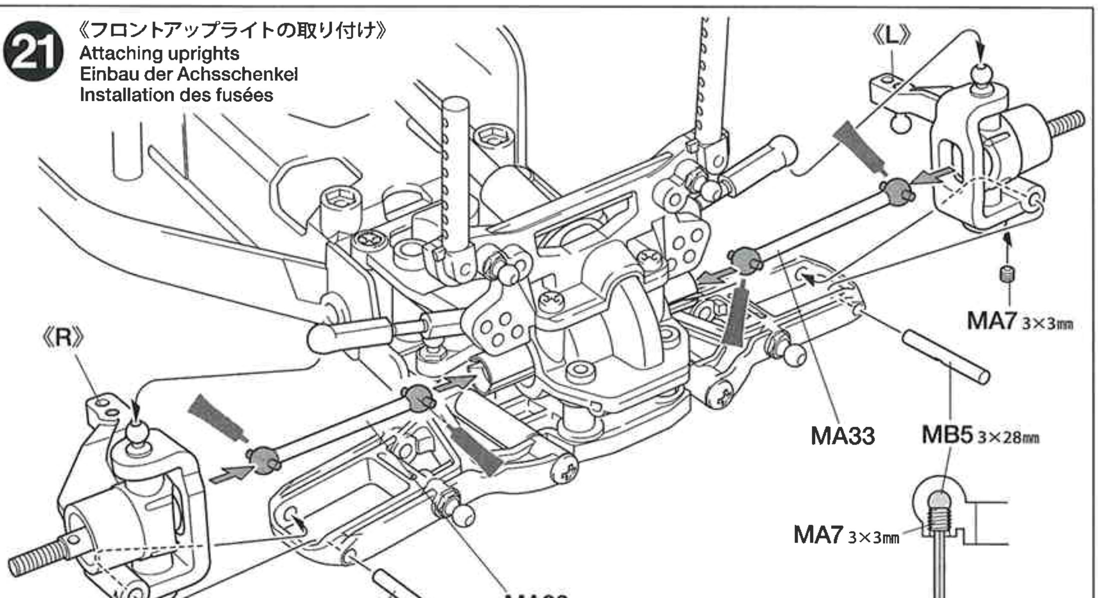

★平らな面に締め込みます。
★Tighten on flat of shaft.
★Auf der flachen Seite des Schaftes festziehen.
★Bloquer sur le méplat de l'arbre.

22 《ダンパーの組み立て 1》
Damper assembly 1
Zusammenbau der Stoßdämpfer 1
Assemblage des amortisseurs 1

★フロント《F》、リヤ《R》各2個作ります。
★Make 2 each. (Front, Rear)
★Je 2 Satz anfertigen. (Vorne, Hinten)
★Faire 2 jeux de chaque. (Avant, Arrière)

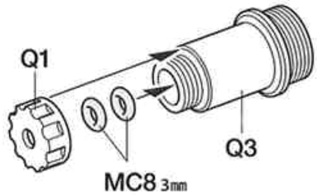

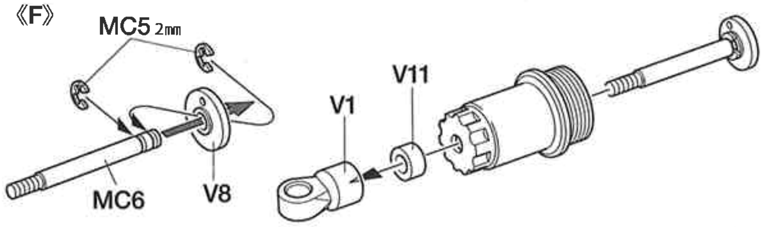

★押し込みます。
★Snap on.
★Einschnappen.
★Insérer.

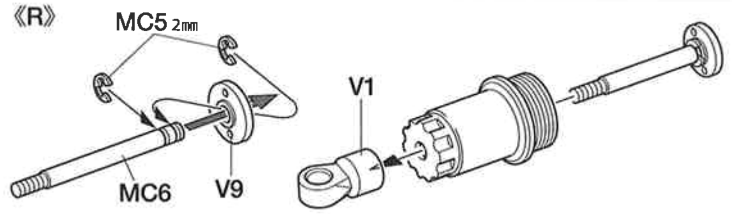

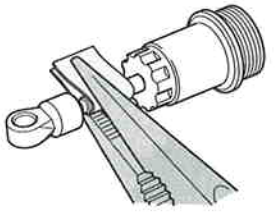

★キズをつけないように注意してください。
★Be careful not to damage piston rod.
★Vorsicht! Nicht die Kolbenstange beschädigen.
★Ne pas endommager l'axe de piston.

23 《ダンパーオイルの入れ方》
Damper oil
Dämpfer-Öl
Huile pour amortisseurs

★4個作ります。
★Make 4.
★4 Satz anfertigen.
★Faire 4 jeux.

1. ピストンを下にさげ、オイルを入れます。ピストンをゆっくり上下させてオイル中の気泡を抜きます。

1.Pull down piston and pour oil into cylinder. Remove air bubbles by slowly moving piston up and down.

1.Kolben nach unten ziehen und Öl einfüllen. Luftblasen durch Auf-und Abbewegen des Kolbens herausdrücken.

1.Pousser le piston vers le bas et remplir le corps d'huile. Chasser les bulles d'air en déplaçant le piston de bas en haut.

2. ピストンをいっぱいにおろし、オイルシールをはめ込み、あふれたオイルをティッシュペーパーですいとります。

2.Pull down piston, attach oil seal and absorb oil overflow with tissue paper.

2.Kolben nach unten ziehen. Ölabdichtung einstecken, überlaufendes Öl mit Papiertaschentuch abwischen.

2.Pousser le piston vers le bas, placer le joint d'étanchéité et essuyer l'excédent d'huile avec du papier essuie-tout.

3. シリンダーキャップをしめ込んで完了です。

3.Tighten cylinder cap.

3.Zylinder-Kappe aufschrauben.

3.Serrer le capuchon d'amortisseur.

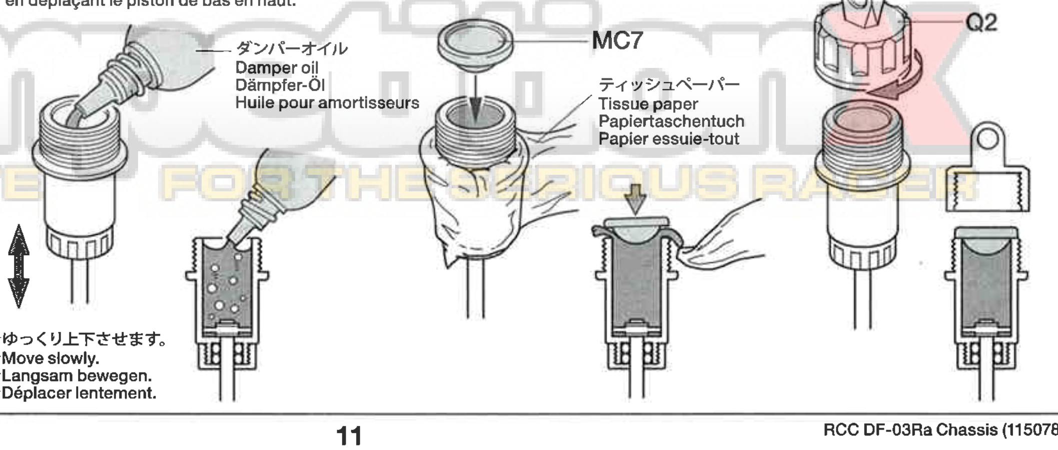

★ゆっくり上下させます。
★Move slowly.
★Langsam bewegen.
★Déplacer lentement.

competitionX A WEB SITE FOR THE SERIOUS RACER

OPTIONS

《ダンパーオイルのセッティング》
別売のタミヤシリコンダンパーオイルは、RCカーのオイルダンパー用に開発された高性能オイルです。温度が変化しても粘度変化が少なく、安定したダンピング効果を発揮。幅広いダンパーセッティングが可能です。

Tamiya Silicone Damper Oil

ソフトセット SOFT SET (53443)	赤 RED	# 200
	橙 ORANGE	# 300
	黄 YELLOW	# 400
ミディアムセット MEDIUM SET (53444)	緑 GREEN	# 500
	青 BLUE	# 600
	紫 PURPLE	# 700
ハードセット HARD SET (53445)	ピンク PINK	# 800
	クリアー CLEAR	# 900
	ライトブルー LIGHT BLUE	#1000

TAMIYA CA CEMENT

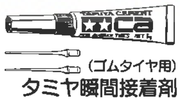

タミヤ瞬間接着剤

●RCカーのゴムタイヤ専用に開発された瞬間接着剤です。コーナリング中などのタイヤの変形に耐える強力な接着力はもちろん、粘度が低いため組立て時に接着剤が隅々まで行きわたりやすいのも特徴です。5gアルミチューブ入りで、約20本のタイヤを接着することができます。マイクロノズル2本付き

24

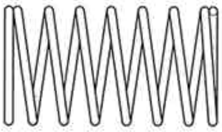

MC11
×4
コイルスプリング
Coil spring
Spiralfeder
Ressort hélicoïdal

25

《フロントダンパー位置の変更》
Attaching dampers
Einbau der Stoßdämpfer
Fixation des amortisseurs

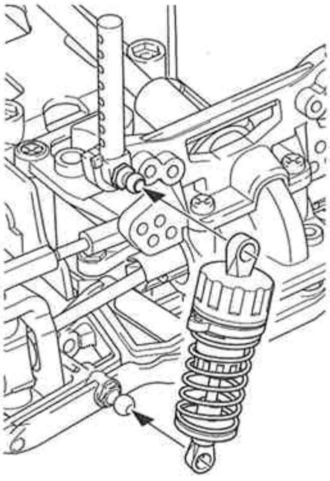

注意してください。
CAUTION
VORSICHT
PRECAUTIONS

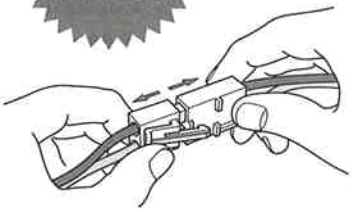

走行させない時は必ず走行用バッテリーのコネクターをはずしてください。
走行用バッテリーをつないだままでおくと、車が暴走することがあります。走らせないときは、必ず走行用バッテリーのコネクターを抜いておきます。

DISCONNECT BATTERY WHEN NOT USING THE CAR
Make sure to disconnect running battery when car is not being used. If left connected, car may suddenly runaway out of control causing serious injury.

AKKUSTECKER ABZIEHEN, WENN DAS AUTO NICHT IN BETRIEB
Stellen Sie sicher, dass der Stecker des Fahrakku getrennt wird, wenn das Fahrzeug nicht in Betrieb ist. Bleibt er angeschlossen, kann das Auto möglicherweise plötzlich unkontrolliert losfahren.

DECONNECTER LE PACK D'ACCUS LORSQUE LA VOITURE N'EST PAS UTILISEE
Veiller à débrancher le pack d'accus de propulsion lorsque la voiture n'est pas utilisée. Si le pack reste connecté, la voiture risque de démarrer inopinément et hors de contrôle.

24 《ダンパーの組み立て 2》
Damper assembly 2
Zusammenbau der Stoßdämpfer 2
Assemblage des amortisseurs 2

《フロント》
Front
Vorne
Avant

★2個作ります。
★Make 2.
★2 Satz anfertigen.
★Faire 2 jeux.

★MC11をちぢめてV5を取り付けます。
★Compress spring to attach V5.
★Feder zusammendrücken, um V5 einzufügen.
★Comprimer le ressort pour attacher V5.

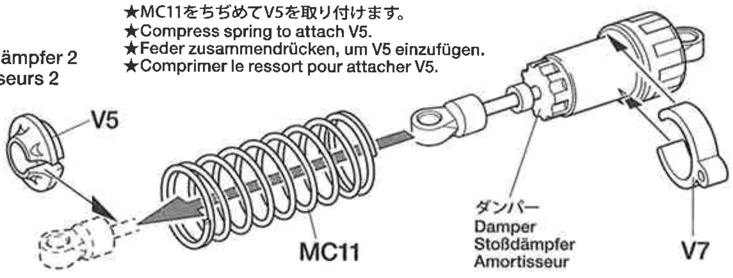

《リヤ》
Rear
Hinten
Arrière

★2個作ります。
★Make 2.
★2 Satz anfertigen.
★Faire 2 jeux.

★MC11をちぢめてV5を取り付けます。
★Compress spring to attach V5.
★Feder zusammendrücken, um V5 einzufügen.
★Comprimer le ressort pour attacher V5.

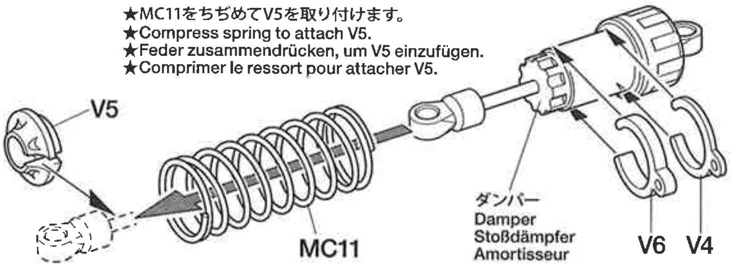

25 《ダンパーの取り付け》
Attaching dampers
Einbau der Stoßdämpfer
Fixation des amortisseurs

《フロント》
Front
Vorne
Avant

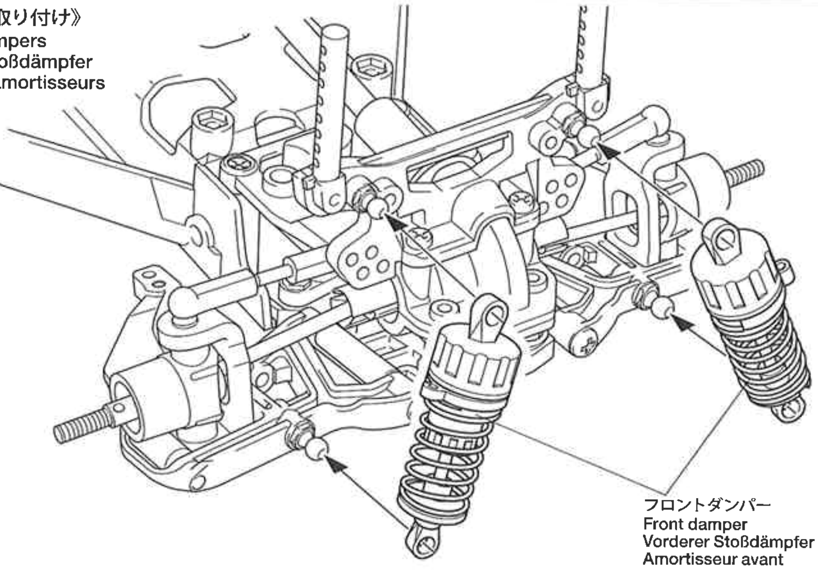

《リヤ》
Rear
Hinten
Arrière

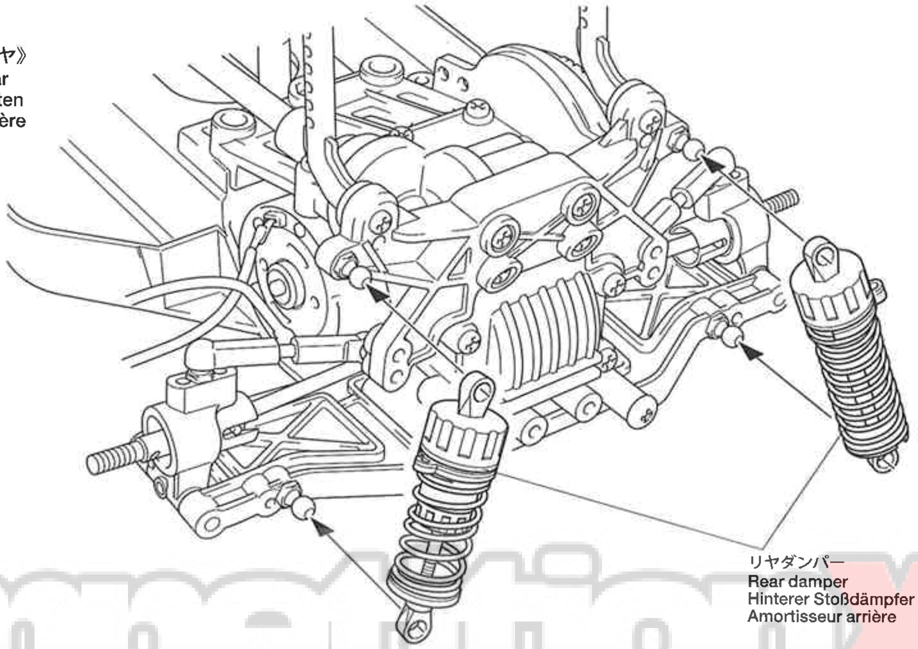

《走行用バッテリーの充電》
Charging chassis battery
Aufladen des Chassis-Akkus
Chargement de la batterie de propulsion

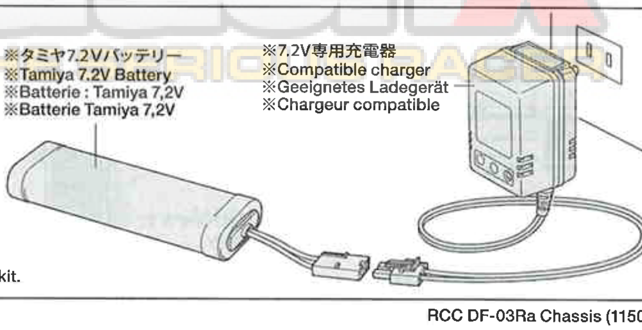

※の部品はキットには含まれていません。
Parts marked ※ are not included in kit.
Teile mit ※ sind im Bausatz nicht enthalten.
Les pièces marquées ※ ne sont pas incluses dans le kit.

26

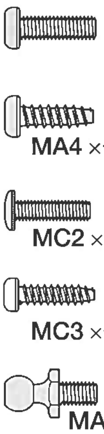

MA1 ×1 3×10㎜丸ビス
Screw
Schraube
Vis

MA4 ×1 3×10㎜タッピングビス
Tapping screw
Schneidschraube
Vis taraudeuse

MC2 ×1 2.6×10㎜バインドビス
Screw
Schraube
Vis

MC3 ×1 2.6×10㎜タッピングビス
Tapping screw
Schneidschraube
Vis taraudeuse

MA17 ×1 5㎜ピローボール
Ball connector
Kugelkopf
Connecteur à rotule

Checking R/C equipment
①Install batteries.
②Extend antenna.
③Loosen and extend.
④Connect charged battery.
⑤Switch on.
⑥Switch on.
⑦Reverse switch on "N".
⑧Trims in neutral.
⑨Steering wheel in neutral.
⑩Servo in neutral position.
⑪After attaching servo saver, switch off R/C units and disconnect connectors.

Überprüfen der RC-Anlage
①Batterien einlegen.
②Antenne ausziehen.
③Aufwickeln und langziehen.
④Voll aufgeladenen Akku verbinden.
⑤Schalter ein.
⑥Schalter ein.
⑦Reverse-Schalter auf "N".
⑧Trimmhebel neutral stellen.
⑨Lenkrad neutral stellen.
⑩Dies ist die Neutralstellung des Servos.
⑪Nachdem der Servo-Saver angebracht ist, die RC-Einheit ausschalten und die Stecker abziehen.

Vérification de l'équipement R/C
①Mettre en place les piles.
②Déployer l'antenne.
③Dérouler et déployer le fil.
④Charger complètement la batterie.
⑤Mettre en marche.
⑥Mettre en marche.
⑦L'inverseur de servo sur "N".
⑧Placer les trims au neutre.
⑨Le volant de direction au neutre.
⑩Le servo au neutre.
⑪Après installation du sauve-servo, éteindre l'ensemble R/C et débrancher les connecteurs.

26 《ラジオコントロールメカのチェック》
Checking R/C equipment
Überprüfen der RC-Anlage
Vérification de l'équipement R/C

★番号の順にチェックし、必ずサーボのニュートラルを確認して組み立ててください。
★Make sure the servo is in neutral prior to assembly.
★Servo vor dem Einbau in neutrale Stellung bringen.
★S'assurer que le servo est au neutre avant assemblage.

★ご使用のプロポセット付属の取扱説明書をよく読んでからお使いください。
★Refer to the manual included with R/C unit.
★Die bei der RC-Anlage enthaltane Anleitung beachten.
★Se référer au manual inclus avec l'équipment R/C.

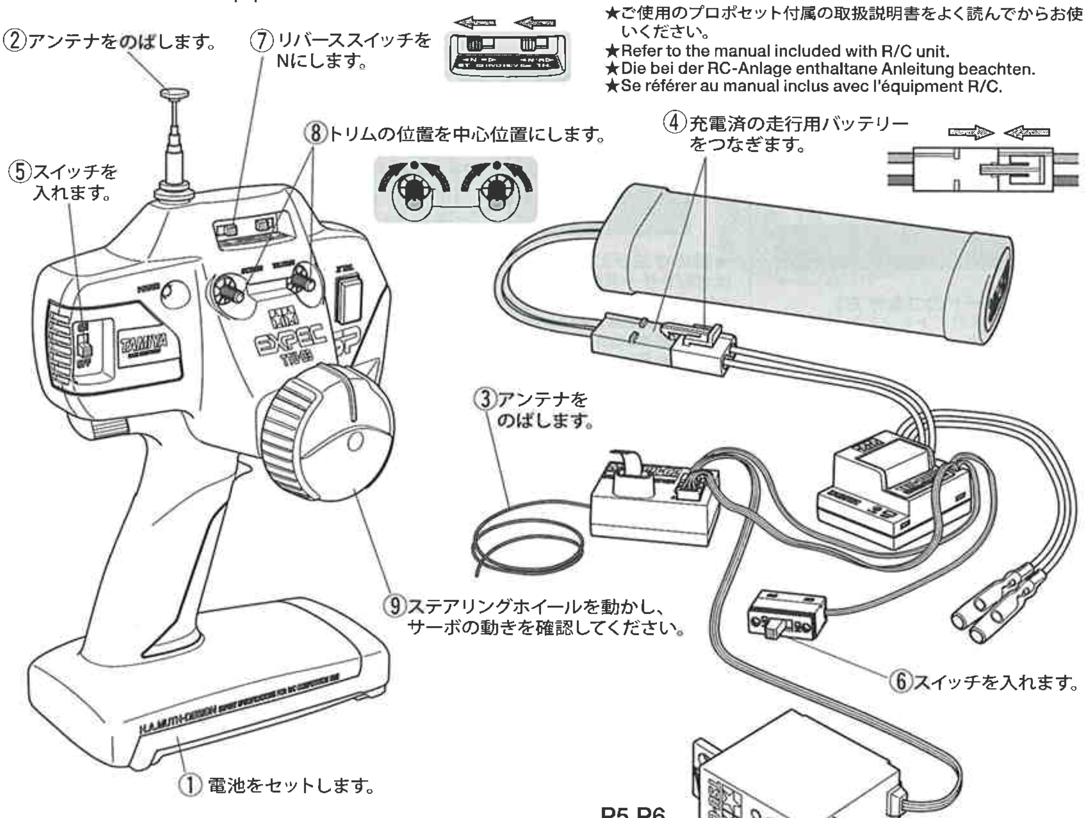

★使用するサーボにあわせて取り付けます。
★Match part with servo.
★Den zum Servo passenden Sockel aussuchen.
★Utiliser une pièce adaptée au servo.

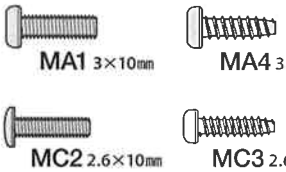

フタバ/FUTABA
タミヤ/TAMIYA

サンワ/SANWA
アコムス/ACOMS
JR/JR
KO/KO

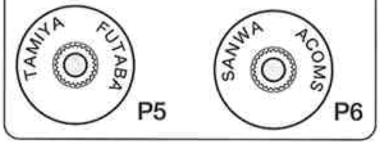

★サーボがニュートラルのとき右図のように取り付けます。
★Attach as shown with servo in neutral.
★Wie angegeben Servo in Neutralstellung bringen.
★Monter comme indiqué avec le servo au neutre.

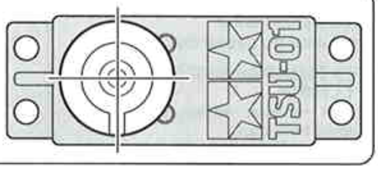

⑪ 取り付け後、送受信機のスイッチを切り、走行用バッテリーもはずしておきます。

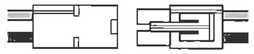

27

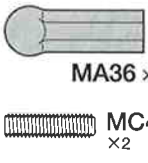

MA36 ×6 5㎜アジャスター
Adjuster
Einstellstück
Chape à rotule

MC4 ×2 3×12㎜ホロービス
Screw
Schraube
Vis

EXPEC GT-I
2-CHANNEL RADIO CONTROL SYSTEM (FOR ELECTRIC R/C CAR)

エクスペックGT-I
優れた操作性を実現した送信機のデザインは世界的に名高いH、ムート氏が担当。受信機、サーボに加えて、高出力FETを採用したスピードコントローラー付きです。

EXPEC GT-I
The EXPEC GT-I is a 2-channel radio control system suitable for electric R/C cars. The transmitter has been specially designed by internationally renowned German industrial designer, H. A. Muth, the positioning of the steering wheel and trigger allows for optimum driving performance with minimal distractions. Includes an electronic speed controller with high performance FET.

27 《ロッドの組み立て》
Rod assembly
Zusammenbau des Gestänges
Assemblage des biellettes

《タイロッド》
Tie-rod
Spurstange
Biellettes de réglage

★2本作ります。
★Make 2.
★2 Satz anfertigen.
★Faire 2 jeux.

《ステアリングロッド》
Steering rod
Lenkgestänge
Biellettes de direction

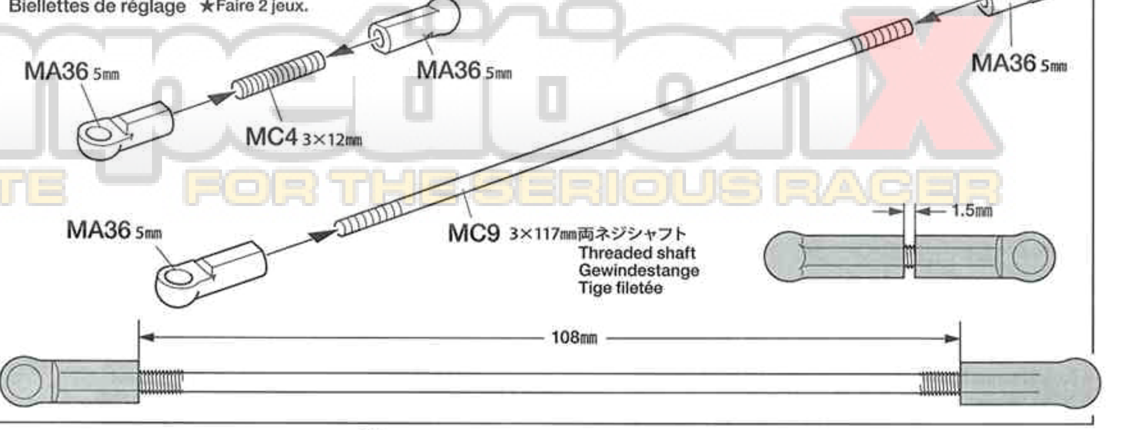

28

3×12㎜タッピングビス
Tapping screw
Schneidschraube
Vis taraudeuse

MB2 ×5

MB4 ×4

3㎜ワッシャー
Washer
Beilagscheibe
Rondelle

29

《モーターコードのつなぎ方》
Motor cables
Motorkabel
Câbles du moteur

★コネクター部は＋（プラス）、－（マイナス）を確かめ、しっかりつないでください。
★Connect cables firmly.
★Die Kabel fest zusammenstecken.
★Connecter fermement les câbles.

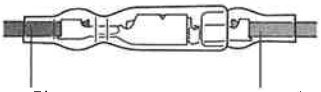

＋（プラス）コード （赤、オレンジ） (+) Red, orange (+) Rot, orange (+) Rouge, orange	黄/赤コード Yellow / Red Gelb /Rot Jaune /Rouge
－（マイナス）コード （黒、青） (–) Black, blue (–) Schwarz, blau (–) Noir, bleu	緑/黒コード Green / Black Grün /Schwarz Vert / Noir

★RCメカの各コネクターの接続はメカに付属の説明書を良くお読みください。
★For connecting R/C units, refer also to the instructions supplied with units.
★Zum Anschließen der RC-Einheiten auch die den Einheiten beiliegenden Anleitungen beachten.
★Pour installer l'ensemble RC, consulter également ses instructions spécifiques.

28 《ステアリングサーボの取り付け》
Attaching steering servo
Lenkservo-Einbau
Fixation du servo de direction

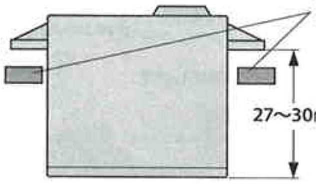

★図の寸法が27～30㎜の場合M５をはさんでサーボを取り付けます。
★When 27 - 30mm, attach M5. Servo bigger than this size cannot be used.
★Bei 27-30mm M5 anbringen. Ein größeres Servo als mit diesen Abmessungen kann nicht verwendet werden.
★Pour 27 - 30mm, fixer M5. Un servo de taille supérieure ne peut être utilisé.

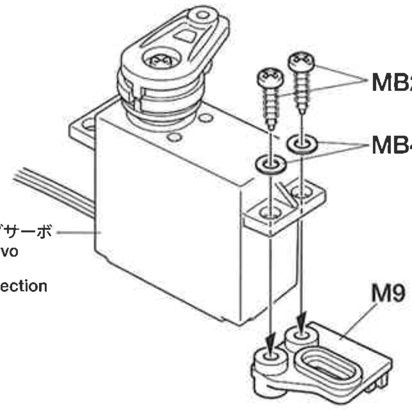

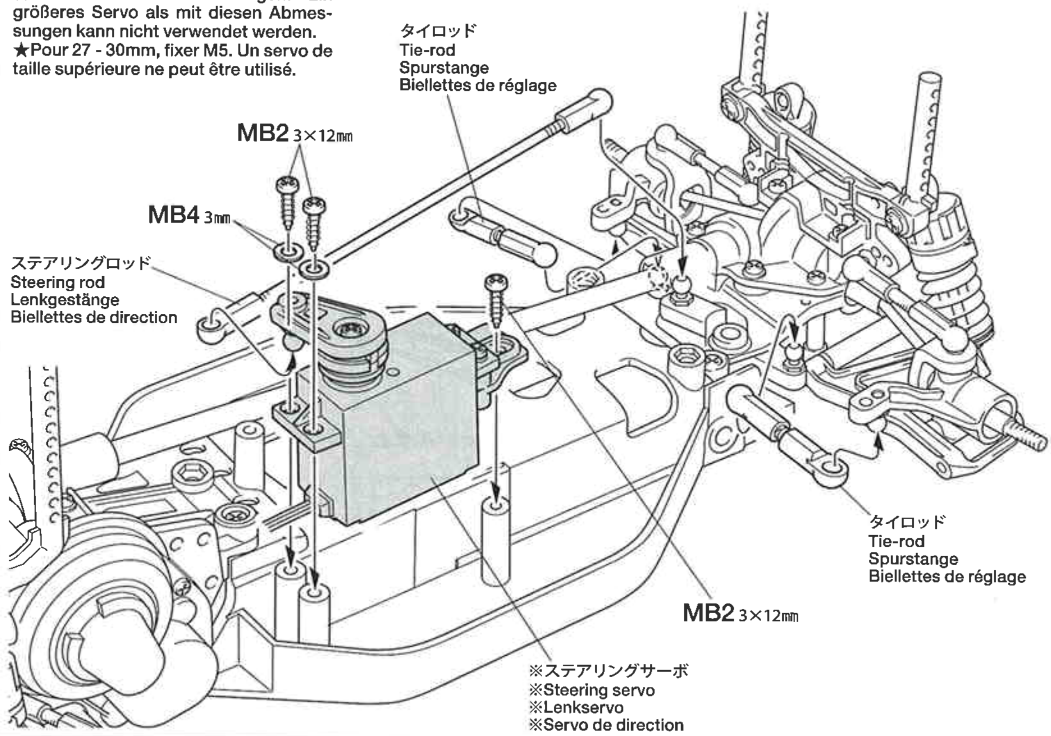

《車体側スイッチ》
Receiver switch
Empfänger-Schalter
Interrupteur du circuit de réception

★スイッチは砂埃のかかりにくい場所に取り付けてください。
★Attach receiver switch to an area protected from dust.
★Den Empfängerschalter an einer staubgeschützten Stelle anbringen.
★Fixer l'interrupteur du récepteur à un endroit protégé.

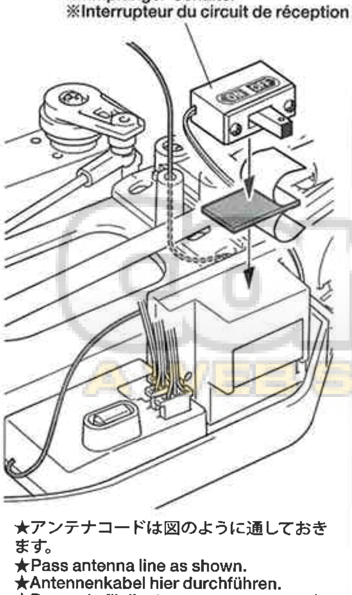

★アンテナコードは図のように通しておきます。
★Pass antenna line as shown.
★Antennenkabel hier durchführen.
★Passer le fil d'antenne comme montré.

29 《RCメカの搭載例》
Attaching R/C unit
Einbau der RC-Einheit
Installation de l'ensemble R/C

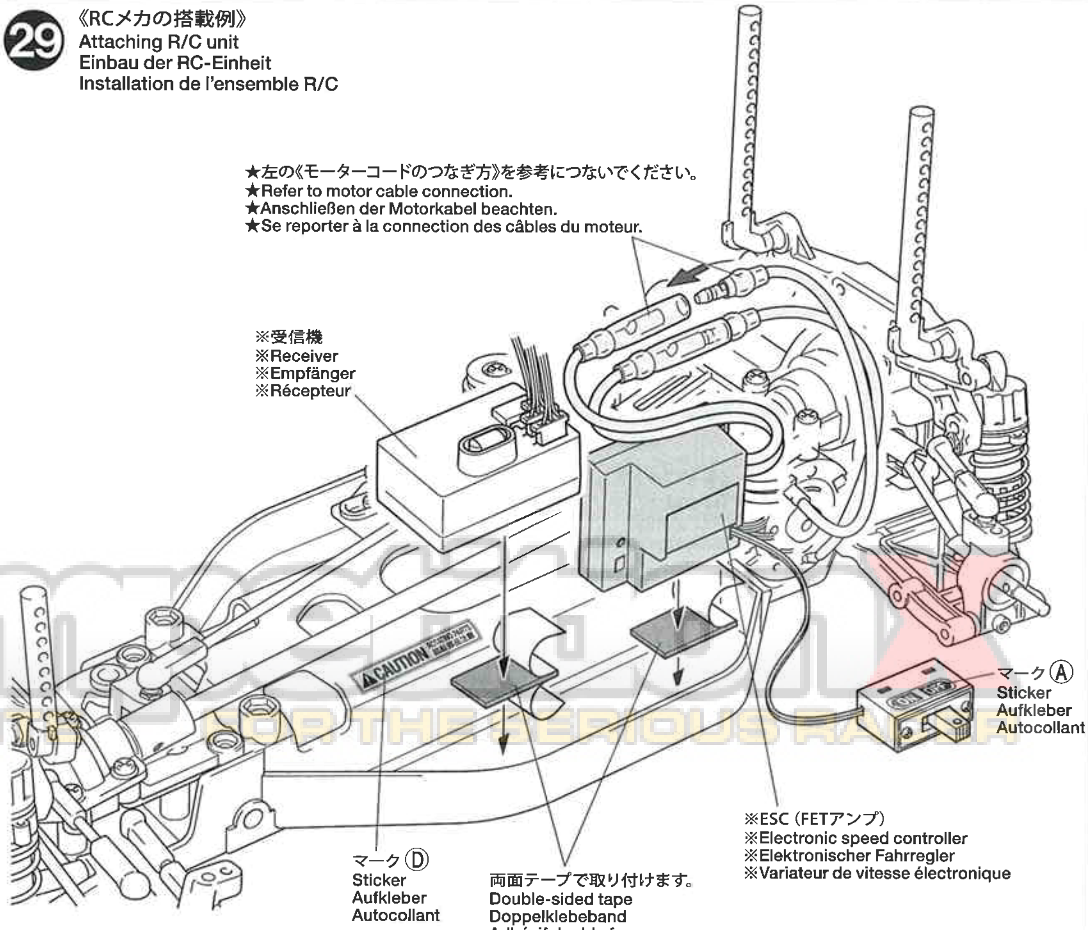

A WEB SITE FOR THE SERIOUS RACER

30

★タイヤをホイールのみぞにはめます。
★Fit into grooves.
★Reifen richtig in die Felgen eindrücken.
★Insérer dans les rainures.

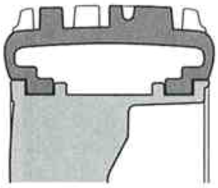

30 《タイヤの取り付け》
Wheel assembly
Zusammenbau des Rades
Montage des roues

★4個作ります。
★Make 4.
★4 Satz anfertigen.
★Faire 4 jeux.

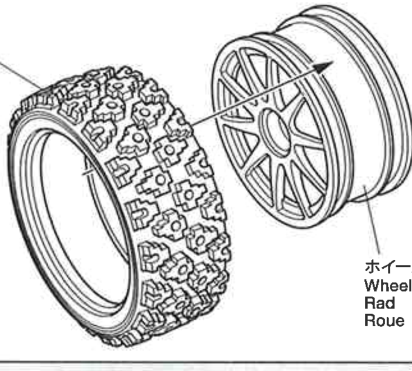

★タイヤ、ホイールは車種により異なります。
★Tires and wheels may vary per kit.
★Reifen und Räder können je nach Bausatz unterschiedlich sein.
★Pneus et jantes variant selon le kit.

★タイヤとホイールの間に瞬間接着剤をながし込んで接着します。
★Apply instant cement.
★Sekundenkleber auftragen.
★Appliquer de la colle rapide (cyanoacrylate).

★タイヤを接着する前には必ずゴムタイヤ接着プライマー(OP.417)、中性洗剤で油分をおとしてください。タイヤとホイールがしっかり接着できます。
★Wipe tire surface with detergent or 53417 Rubber Tire Application Primer before attaching.
★Vor dem Befestigen die Reifenoberfläche mit Spülmittel oder 53417 Grundierung zum Gummireifen-Auflegen abwischen.
★Essuyer la surface des pneus avec du détergent ou de l'apprêt pour pose de pneus 53417 avant de les monter.

31

MA1 ×2 3×10㎜丸ビス
Screw
Schraube
Vis

MA4 ×2 3×10㎜タッピングビス
Tapping screw
Schneidschraube
Vis taraudeuse

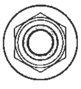

MA8 ×4 4㎜フランジロックナット
Flange lock nut
Sicherungsmutter
Ecrou nylstop à flasque

MA14 ×4 2×10㎜シャフト
Shaft
Achse
Axe

MA23 ×4 1150ベアリング
Ball bearing
Kugellager
Roulement à billes

31 《ホイールの取り付け》
Attaching wheels
Einbau der Rades
Fixation des roues

《フロント》
Front
Vorne
Avant

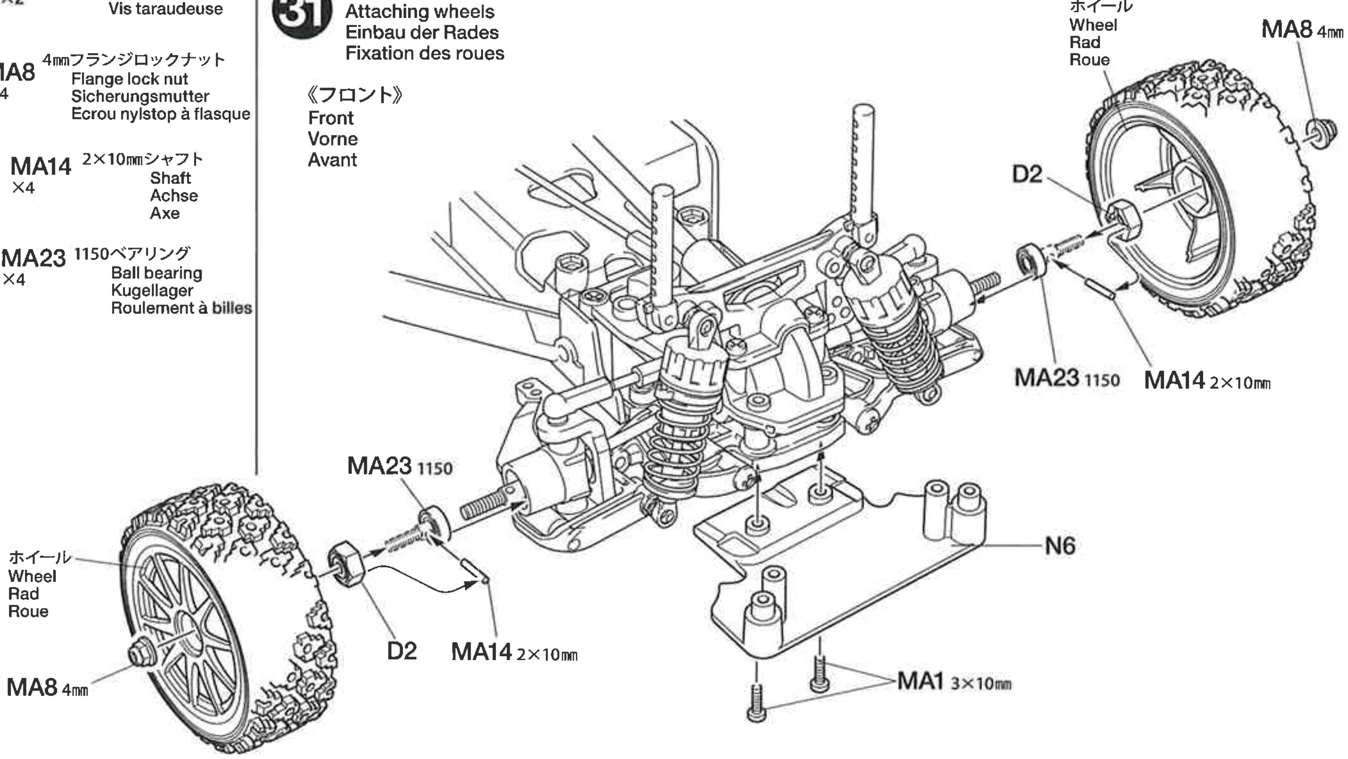

《ワイドトレッド》
Wide tread
Breite Spur
Voie large

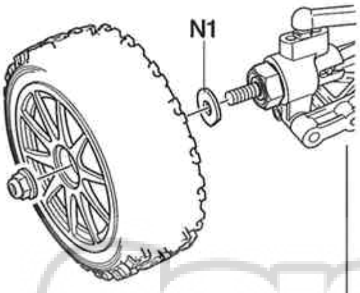

《リヤ》
Rear
Hinten
Arrière

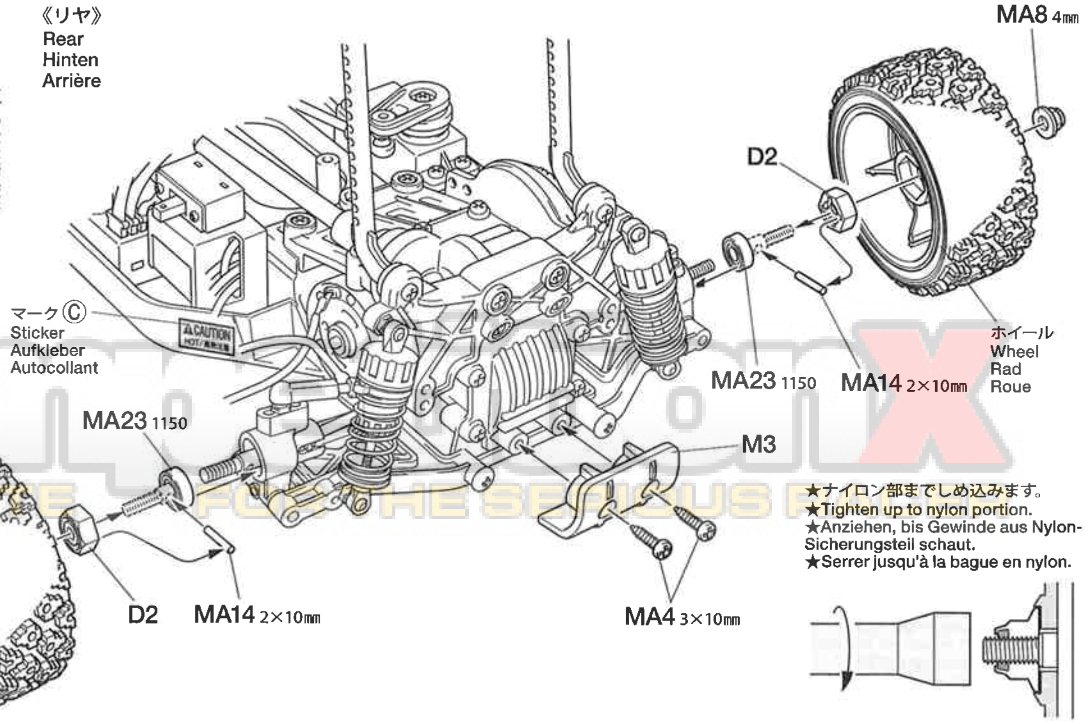

★ナイロン部までしめ込みます。
★Tighten up to nylon portion.
★Anziehen, bis Gewinde aus Nylon-Sicherungsteil schaut.
★Serrer jusqu'à la bague en nylon.

32

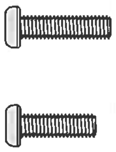

33

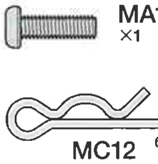

34

《バッテリーカバー》
Battery cover
Batteriefach-Deckel
Trappe de logement de pack

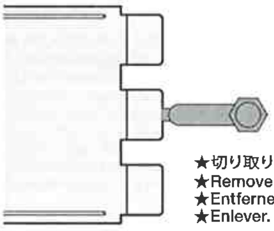

★切り取ります。
★Remove.
★Entfernen.
★Enlever.

①最初にバッテリーカバーのツメを車体の後側に引っかけてカバーを閉めます。
②次にバッテリーストッパーピンを差し込みます。
③最後にスナップピンでバッテリーストッパーピンが抜け落ちないように止めて完了です。

①First, insert battery cover hooks into chassis and close the cover.
②Insert battery stopper pin from left side.
③Secure battery stopper pin with snap pin.

①Zuerst die Haken des Batteriefach-Deckels ins Chassis einführen und den Deckel schließen.
②Den Batterie-Haltestift von links einschieben.
③Den Batterie-Haltestift mit Federklammer sichern.

①En premier, insérer les crochets de la trappe dans le châssis et fermer la trappe.
②Insérer l'épingle de blocage par le côté gauche.
③Fixer la tige avec l'épingle.

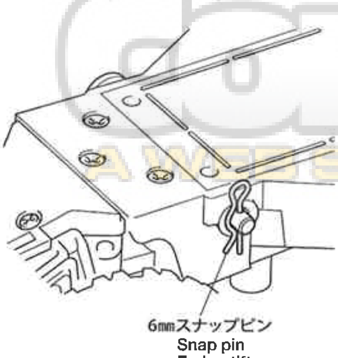

32 《ウレタンバンパーの取り付け》
Urethane bumper
Urethan-Stoßfänger
Pare-chocs en mousse

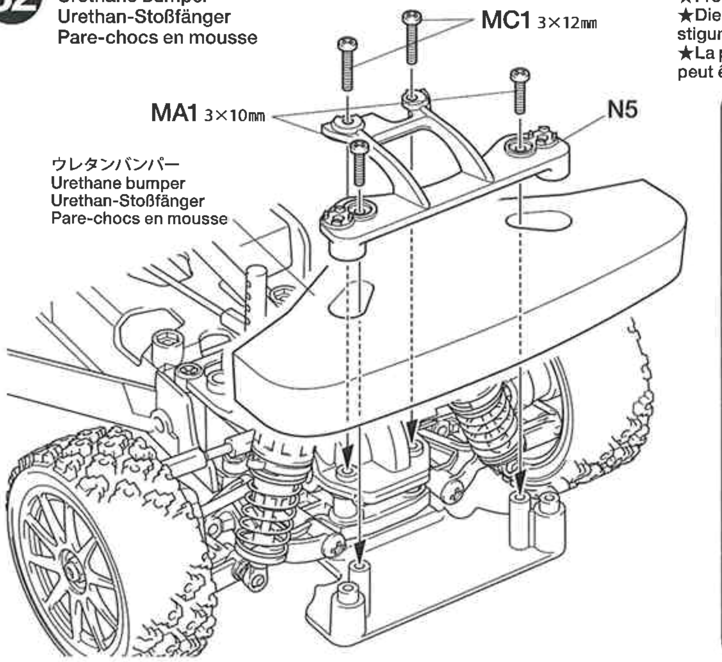

★フロントボディマウント位置を変更できます。
★Front body mount positions can be changed.
★Die Anordnung der vorderen Karosseriebefestigung kann geändert werden.
★La position des supports de carrosserie avant peut être changée.

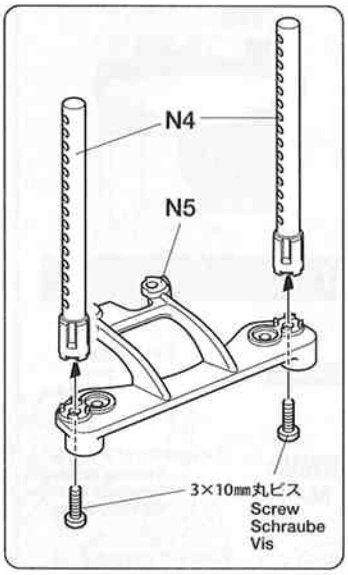

33 《バッテリーストッパーピンの組み立て》
Battery stopper pin
Batterie-Haltestifts
Tige de blocage du pack d'accus

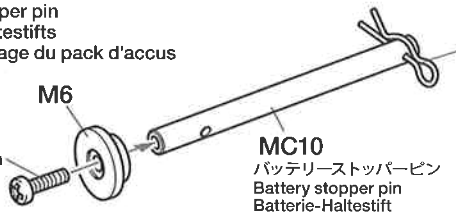

★ピンが回転しないようにスナップピンを通しておきます。組み立て終わったらスナップピンは外してください。
★Attach snap pin to fix stopper pin during assembly. Remove snap pin after assembly.
★Die Federklammer beim Zusammenbau zur Festhalten des Haltestifts anbringen. Nach dem Zusammenbau Federklammer entfernen.
★Attacher l'épingle Durant l'assemblage de la tige. Enelever l'épingle après assemblage.

34 《バッテリーの搭載》
Installing battery
Einlegen des Akkus
Installation du pack d'accus

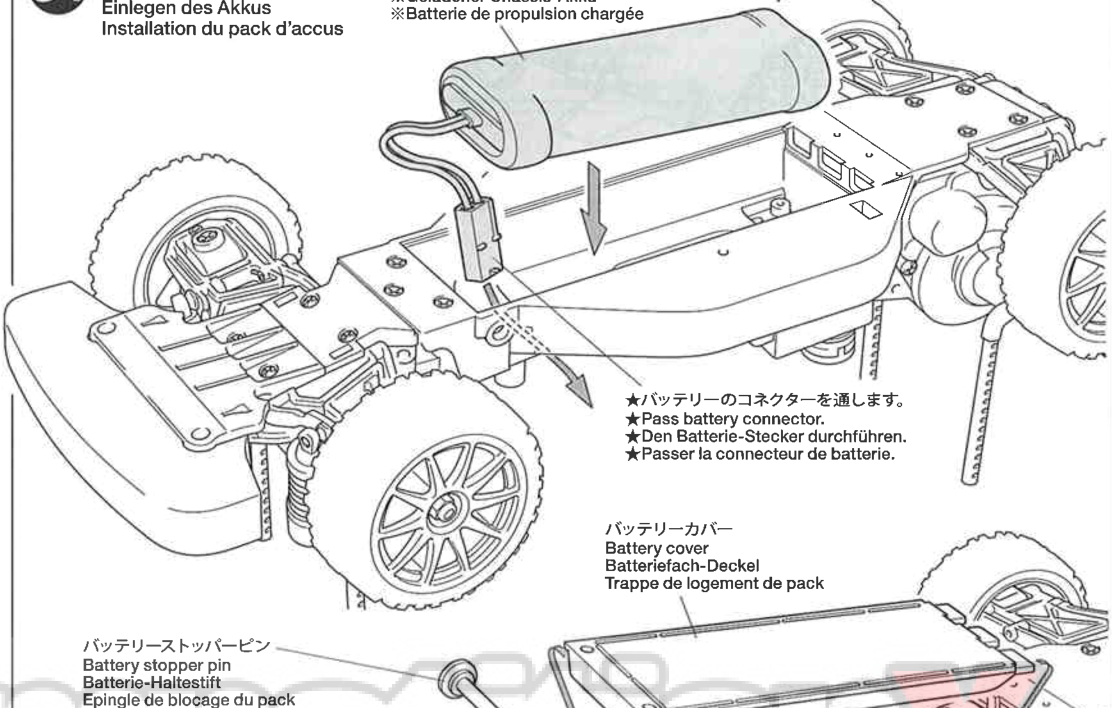

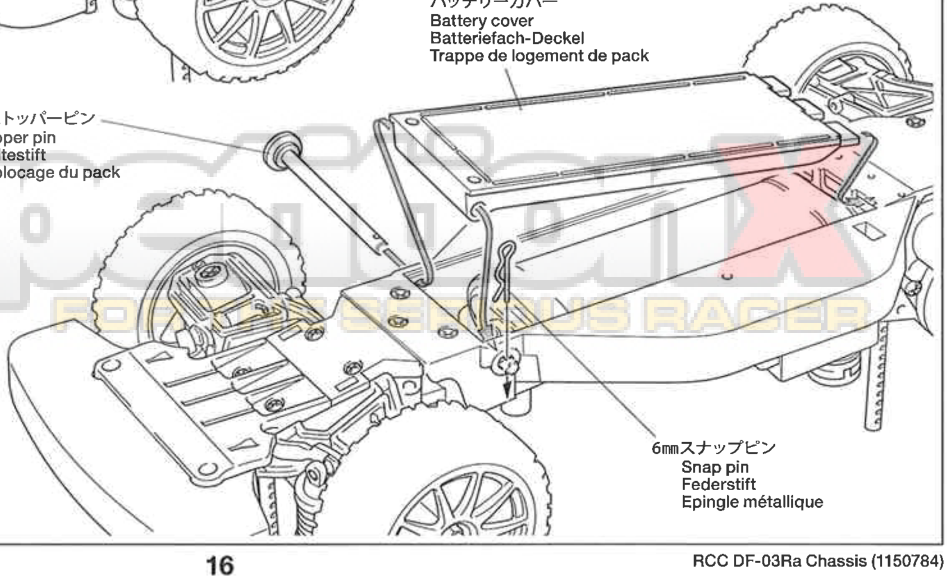

A WEB SITE FOR THE SERIOUS RACER

35

MC13 ×1

アンテナキャップ
Antenna cap
Antennenkappe
Capuchon d'antenne

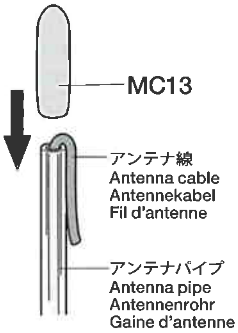

35 《配線コードの処理》
Securing cables
Fixierung der Kabel
Fixation des câbles

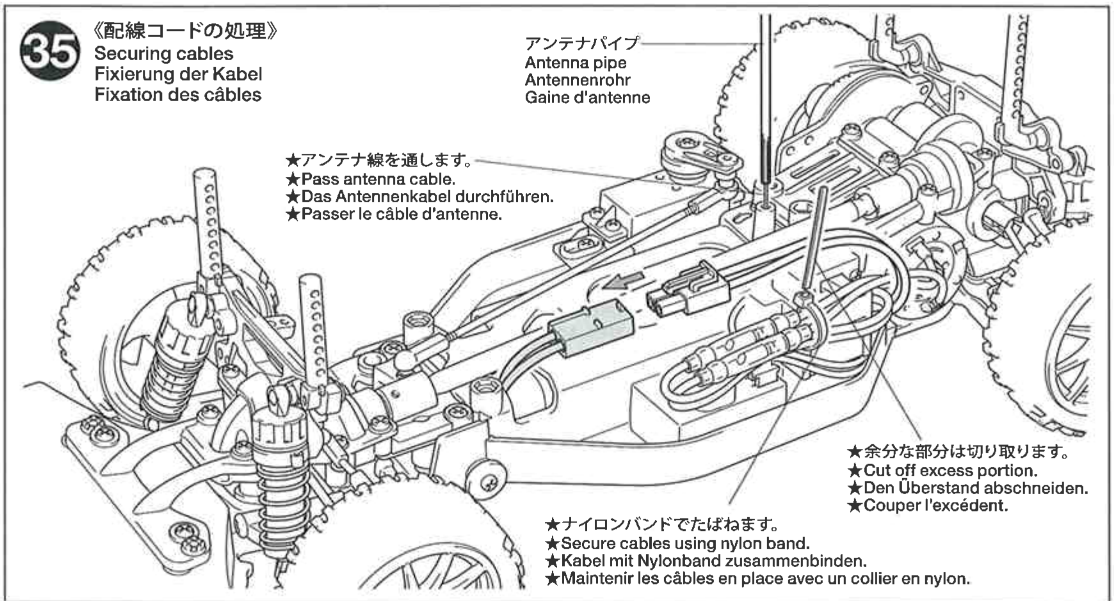

BODY

《ボディの取り付け》
Attaching body
Aufsetzen der Karosserie
Fixation de la carrosserie

6㎜スナップピン・×8
Snap pin
Federstift
Epingle métallique

★ボディ付属のスナップピンを使用します。
★Attach using body parts set-supplied snap pins.
★Mit dem Karosserie set beiliegenden Federklammern befestigen.
★Fixer avec épingles fourni avec la carrosserie.

《走行用ボディ》
Body shell
Karosserie
Carrosserie

★取り付けるボディによって車の走行性能、操縦フィーリングが違います。走らせる場所や走らせ方でボディを変えてみるのも良いでしょう。
★Down force effect can be adjusted by attaching different body. Select according to running surface condition.
★Bei Anbringung verschiedener Karosserien kann der Anpressdruck verändert werden. Entscheiden Sie sich nach Fahrbahnbelag.
★L'appui au sol peut être modifié en changeant de type de carrosserie. Choisir en fonction des conditions de piste.

《ボディの取り付け》
Attaching body
Aufsetzen der Karosserie
Fixation de la carrosserie

※ボディからとび出たボディマウントは好みに応じて切り取ります。
※Cut off excess portion of body mounts while adjusting body.
※Die überstehenden Stücke der Karosseriehalter beim Einrichten einer Karosserie abschneiden.
※Couper la partie des supports en excès après avoir adapté la carrosserie sur le châssis.

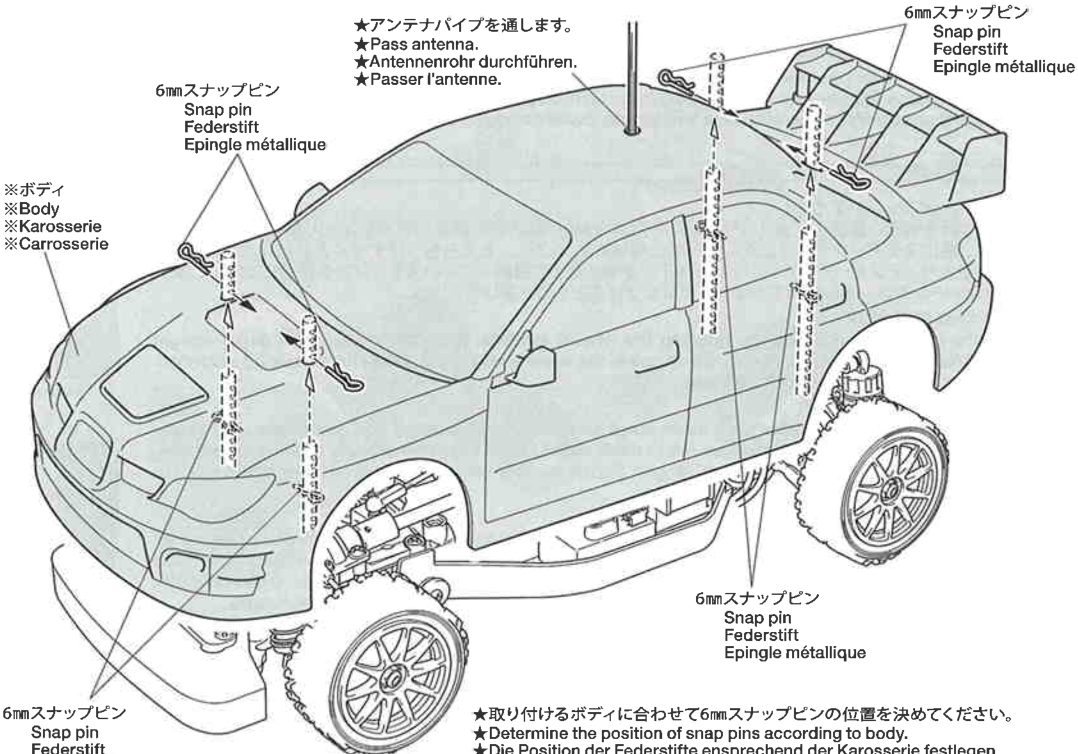

★取り付けるボディに合わせて6㎜スナップピンの位置を決めてください。
★Determine the position of snap pins according to body.
★Die Position der Federstifte ensprechend der Karosserie festlegen.
★Déterminer l'emplacememnt des épingles en fonction du type de carrosserie.

⚠ オフロード走行上の注意

★連続走行はモーターを傷めます。バッテリー1本分走行させたら、モーターを休ませましょう。
★Avoid continuous running. Allow the motor to cool after each battery run.
★Permanenten Motoreinsatz vermeiden. Den Motor möglichst nach jedem Fahrbetrieb abkühlen lassen.
★Eviter de rouler continuellement. Laisser le moteur refroidir après chaque accu.

★モーターは発熱します。ヤケドなどしないよう取り扱いに注意してください。
★Motor can get very hot and cause burns if touched. Do not touch motor when heated.
★Der Motor kann sehr heiß werden und beim Berühren Verbrennungen verursachen. Den heißen Motor nicht anfassen.
★Le moteur peut devenir très chaud et causer des brûlures si on le touche. Ne pas toucher le moteur après utilisation.

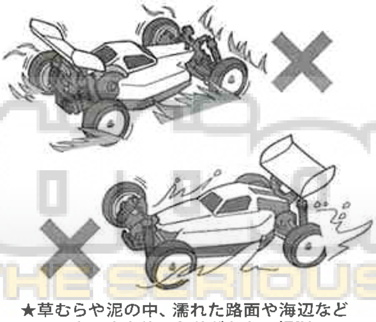

★草むらや泥の中、濡れた路面や海辺などのモーターや車体に負荷がかかる場所での走行は避けてください。万一濡れた場合はメカをはずしてしっかりと水気をふき取り、乾かしてください。
★Avoid running on places that cause motor and chassis overwork, such as through under bush, in muddy or wet condition and beach. If R/C unit, motor or battery gets wet, clean and dry thoroughly in a dry shaded area.

★Fahren Sie nicht an Stellen, wo Motor und Chassis überbeansprucht werden, wie etwa im Unterholz, bei Matsch und Regenwetter oder am Strand. Falls RC-Einheit, Motor oder die Batterien nass geworden sind, alles an einem trockenen, schattigen Platz sorgfältig reinigen und trocknen.
★Eviter les évolutions dans la végétation, sur sol boueux ou dans l'eau, sur du sable... qui risqueraient de causer la surchauffe du moteur et l'endommagement de la transmission. Si le moteur, les accus, le récepteur ou les servos prenaient l'humidité, les nettoyer avec un chiffon et les laisser sécher.

Setting-up

●ボディの取り付け位置
ボディは基本的に、ボディ下端とシャーシ下面の位置を合わせて高さを決めますが、車体のロールやジャンプの着地など、ダンパーが大きく沈み込んだとき、ボディがタイヤや路面に接触しない高さに設定してください。コースに合わせて取り付け高さをかえることもできます。

●Body attachment position
Body attachment position is determined by aligning the bottom of the body and chassis bottom. Make sure the body does not come in contact with the tires or track surface when the dampers are compressed during chassis rolling or jump landings. Body attachment positions can be changed according to the course.

●Anordnung der Karosseriebefestigung
Die Anordnung der Karosseriebefestigung wird durch Ausrichten der Karosserieunterseite zur Chassisunterseite festgelegt. Achten Sie darauf, dass die Karosserie nicht an den Reifen oder der Fahrbahn streift, wenn die Dämpfer bei Chassis-Seitenneigung oder Landungen nach Sprüngen eingefedert sind. Die Anordnung der Karosseriebefestigung kann entsprechend dem Kurs verändert werden.

●Position des supports de carrosserie
La position des supports de carrosserie se détermine en alignant le dessous de la carrosserie au dessous du châssis. S'assurer que la carrosserie n'est pas en contact avec les pneus ou la surface du sol lorsque les amortisseurs sont comprimés en roulant ou à la réception de sauts. La position des supports peut être modifiée en fonction du terrain.

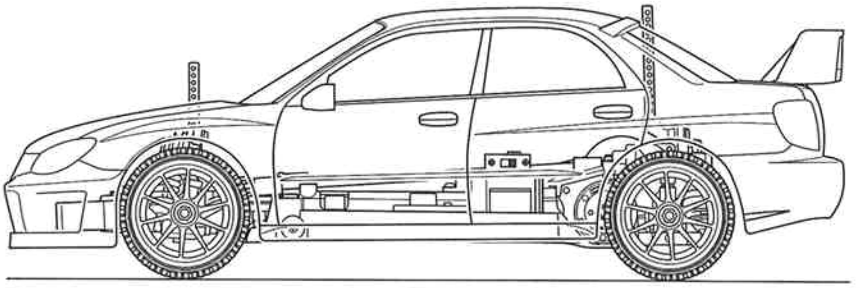

●走行路面を選ぶ
RCラリーカーは舗装路はもちろん未舗装路も走行できますが、オフロードカーではないため起伏の激しい路面や石の多い河原、砂地などでの走行には適していません。また水たまりや雨の中での走行はRCメカを壊す原因となるので避けてください。

●Choosing appropriate driving area
R/C rally cars are capable of driving on both paved and unpaved surfaces. However, driving on extremely rugged terrain, rock-strewn river banks or sandy tracks is not appropriate since R/C rally cars are not true off-road cars. Driving through puddles or in the rain should be avoided as it may damage R/C unit.

●Auswahl eines geeigneten Geländes zum Fahren
RC Rallye-Autos können sowohl auf befestigten wie unbefestigten Oberflächen fahren. Für Fahren in extrem rauem Gelände, kiesigen Flussufern oder sandigen Kursen sind sie nicht unbedingt geeignet, da RC Rallye-Autos keine echten Geländefahrzeuge sind. Fahrten durch Pfützen oder im Regen sollten vermieden werden, da die RC-Einheit beschädigt werden könnte.

●Choix d'un espace de pilotage
Les voitures de rallye RC peuvent rouler sur asphalte ou hors piste. Cependant, elles ne peuvent évoluer sur un terrain extrêmement accidenté ou sur du sable car ce sont ne sont pas de véritables véhicules tout terrain. Eviter de traverser des flaques ou rouler sous la pluie car cela risque d'endommager l'ensemble de radiocommande.

●トー角（トーイン・トーアウト）
トーインをつけた場合、直進性が良くなり、ステアリングの切り始めの反応がおだやかになります。トーアウトにした場合は、逆にステアリングの反応がシャープになります。ただし、どちらもつけすぎると抵抗になってスピードを低下させたり、アンダーステアやオーバーステアが強くなって操縦しにくいステアリング特性になってしまいます。このシャーシでは、ほんのわずかなトーインをつけておくのが良いでしょう。

●TOE-IN AND TOE-OUT
Adjusting the car to toe-in a little, by pointing the wheels inwards, provides the car with good straight running and moderate steering. Toe-out, which points the wheels outwards, gives sharp steering response. Begin with a little toe-in and work from there.

●VORSPUR UND NACHSPUR
Geringfügige Einstellung der Räder nach innen sorgt für guten Geradeauslauf und gemäßigte Lenkeigenschaften. Bei der Nachspur (Räder zeigen leicht nach außen) zeigt sich eine scharfe und harte Lenkung. Seien Sie voersichtig, nicht zu übertreiben, fangen Sie mit leichter Vorspur an, und orientieren Sie sich vor dort aus.

●PINCEMENT ET OUVERTURE
On optera pour un léger pincement (orientation des roues vers l'interieur) qui assure un meilleur comportement en ligne droite sans trop altérer celui en virage ou une ouverture (orientation des roues vers l'extérieur) qui génère une réponse rapide et précise en courbe. Dans l'une ou l'autre des alternatives, ne pas atteindre des angles trop importants. Commencer le réglage par un léger pincement et corriger par étapes.

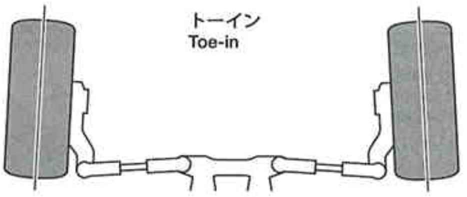

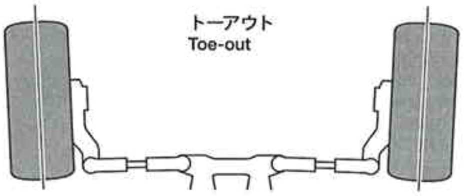

●キャンバー角
コーナリング中のマシンには遠心力が働くため、車体がコーナーの外側に傾きます。このとき、タイヤにキャンバー角をつけることで接地面積を変え、タイヤのグリップ力を増やしたり減らしたりする事ができます。コーナーリング中のグリップを増やすにはネガティブキャンバーに、減らすにはポジティブキャンバーにセッティングします。

●CAMBER ANGLE
While taking the corners, the car is forced to go outwards, causing instability. The area of contact on each tire is determined by the camber angle, and therefore the traction of the tires can be made greater or lesser by adjustment of camber angle. To increase traction during cornering, adjust camber angle to negative, and to reduce traction, adjust to positive camber.

●KRÜMMUNGSWINKEL
Bei Durchfahren von Kurven wird das Fahrzeug nach Außen gezwungen, was Instabilität verursacht. Die Kontaktfläche jeden Reifens wird vom Krümmungswinkel bestimmt, und so kann die Bodenhaftung der Reifen durch die Veränderung des Krümmungswinkels erhöht oder verringert werden. Um die Bodenhaftung in Kurven zu erhöhen, verringern Sie den Krümmungswinkel, und vergrößern Sie den Winkel für weniger Haftung.

●ANGLE DE CARROSSAGE
En virage, la voiture a tendance à s'échapper vers l'extérieur causant une instabilité. La surface de contact de chaque pneu est déterminée par l'angle de carrossage. En conséquence, la traction des pneus peut être augmentée ou diminuée en faisant varier l'angle de carrossage. Pour accroître la traction en virage, opter pour une valeur négative et vice versa.

★アッパーアームの長さを変えることで調整します。左右同じになるよう調整してください。
★Adjust upper arm length to change the camber angle. Adjust right and left sides equally.
★Die Länge des oberen Lenkers zum Verändern des Radsturzes einstellen. Rechte und linke Seite gleich einstellen.
★Ajuster la longueur du triangle supérieur pour modifier le carrossage. Régler à droite et à gauche de la même manière.

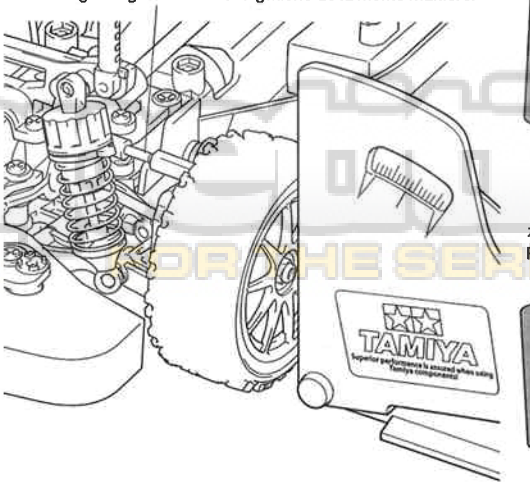

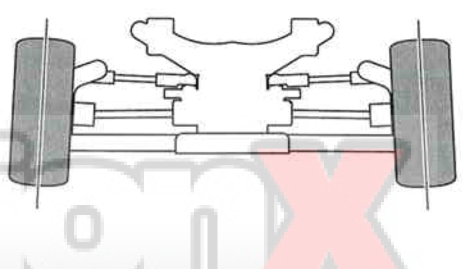

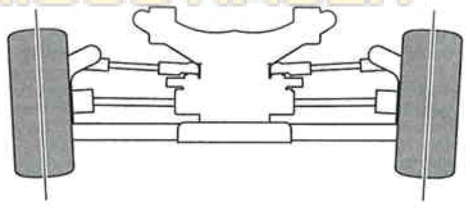

DF03 Ra CHASSIS

●走らせない時はバッテリーを必ずはずしておきましょう。

SAFETY PRECAUTIONS
Follow the outlined rules for safe radio control operation.
●Avoid running the car in crowded areas and near small children.
●Make sure that no one else is using the same frequency in your running area. Using the same frequency at the same time can cause serious accidents, whether it's driving, flying, or sailing.
●Avoid running in standing water and rain. If R/C unit, motor, or battery get wet, clean and dry thoroughly in a dry shaded area.

R/C OPERATING PROCEDURES
①Extend antenna and switch on transmitter.
②Switch on receiver.
③Inspect operation using transmitter before running.
④Adjust steering servo and trim so that the model runs straight with transmitter in neutral.
⑤Reverse sequence to shut down after running.
⑥Make sure to disconnect/remove all batteries.
⑦Completely remove sand, mud, dirt etc.
⑧Apply grease to suspension, gears, bearings, etc.
⑨Store the car and batteries separately when not in use.

TIPS ZUR SICHERHEIT
Beachten Sie die folgenden Richtlinien für fehlerfreien Betrieb.
●Vermeiden Sie das Fahren des Autos an überfüllten Plätzen und in der Nähe von kleinen Kindern. Gebrauchen Sie nie die Straße für R/C Rennen.
●Prüfen Sie, daß niemand in der Umgebung dieselbe Frequenz benutzt, denn dadurch können Unfälle entstehen - sowohl beim Fahren, Fliegen oder Segeln.
●Vermeiden Sie das Fahren durch Pfützen und während Regen. Wenn das R/C Fahrzeug, der Motor oder die Batterien naß werden, müssen Sie alles sorgfältig im Trockenen säubern und reinigen.

KONTROLLEN VOR DER FAHRT
①Senderantenne ausziehen und Sender einschalten.
②Empfänger einschalten.
③Die Funktion vor Abfahrt mit dem Sender überprüfen.
④Richten Sie das Lenkservo durch Einstellung am Gestänge so ein, daß das Modell bei neutraler Sender-Trimmung geradeaus fährt.
⑤Nach dem Fahrbetrieb in umgekehrter Reihenfolge vorgehen.
⑥Die Batterien herausnehmen bzw. abklemmen.
⑦Entfernen Sie Sand, Matsch, Schmutz etc.
⑧Fetten Sie die Aufhängung, Getriebe, Federungen etc. ein.
⑨Bei Nichtgebrauch Auto und Akkus getrennt verwahren.

MESURES DE SECURITE
Veuillez respecter impérativement les règles de sécurité suivantes lors de l'utilisation de votre ensemble R/C.
●Eviter de faire évoluer la voiture à proximité de jeunes enfants ou dans la foule. Ne jamais utiliser sur la voie publique!
●Assurez-vous que personne d'autre n'utilise la même fréquence sur le même terrain que vous. Utiliser la même fréquence en même temps peut être source de sérieux accidents, pendant la conduite, le vol ou la navigation des modèles R/C.
●Ne jamais faire évoluer le modèle sous la pluie ou sur une surface mouillée. Si le moteur, les accus, le récepteur ou les servos prenaient l'humidité, les nettoyer avec un chiffon et les laisser sécher.

PROCEDURE DE MISE EN MARCHE
①Déployer l'antenne et mettre en marche l'émetteur.
②Mettre en marche le récepteur.
③Vérifiez la bonne marche de votre radiocommande avant de rouler.
④Le trim de direction doit être réglé pour que manche au neutre, le modèle évolue en ligne droite.
⑤Faites les opérations inverses après utilisation de votre ensemble R/C.
⑥Assurez-vous que les batteries soient bien débranchées et sortez-les du modèle.
⑦Enlever sable, poussière, boue etc...
⑧Graisser les pignons, articulations...
⑨Rangez la voiture et les accus séparément.

《RCカーの走らせかた》

★この走らせかたの順番はかならず守ってください。スイッチのON/OFFの順番を間違えると他の電波の混信によってRCカーが暴走する場合があります。

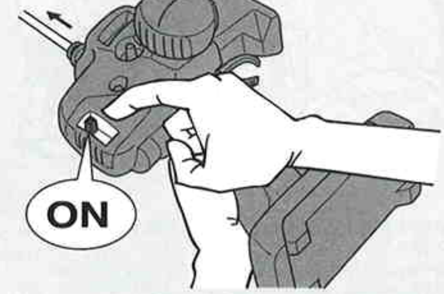

① 送信機のアンテナをのばし、スイッチをONにします。

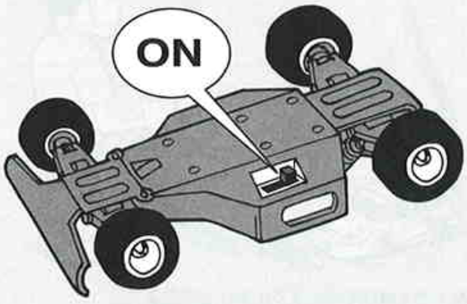

② 次にRCカー側のスイッチをONにしてください。

③ 走らせる前にRCカーを台の上に乗せ、各部の動きをチェックします。

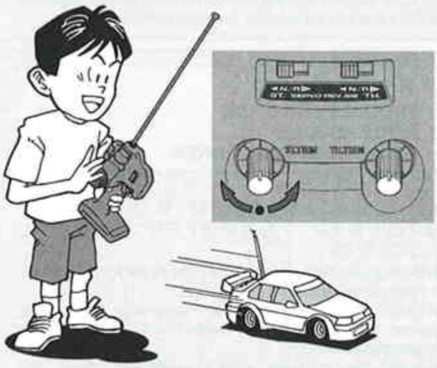

④ ステアリングを使わず走らせてみます。まっすぐに走らない場合はステアリングトリムを使って調節してください。

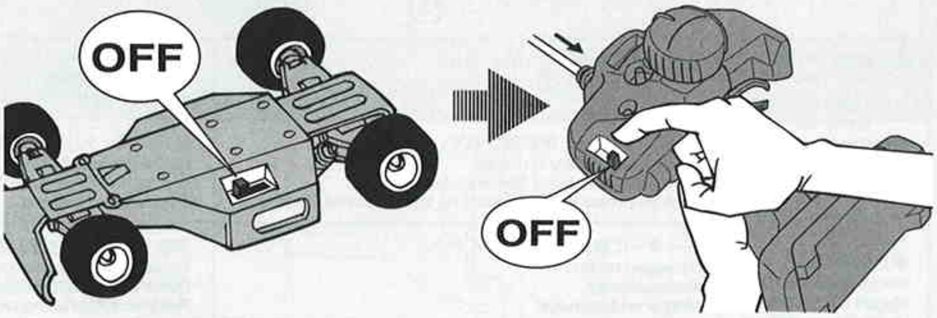

⑤ 走行を終わらせる時は、かならず走らせる時の逆の手順でスイッチを切っていきます。

⑥ 走らせたあとは、かならずバッテリーをはずしておきましょう。

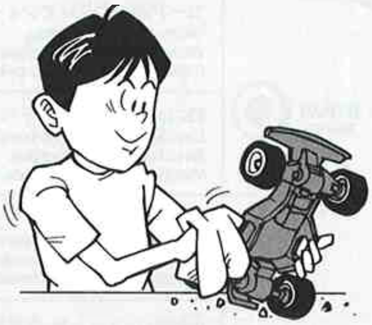

⑦ RCカーについた泥や砂、汚れなどはやわらかな布などできれいに拭き取りましょう。

⑧ ギヤや軸受け部、サスペンションなどの可動部はグリスをさしておきましょう。

⑨ あとかたづけをしっかりしましょう。その時、バッテリーは別々にしておきます。

A WEB SITE FOR THE SERIOUS RACER

走行練習をしよう
PRACTICING
ÜBUNG
ENTRAINEMENT

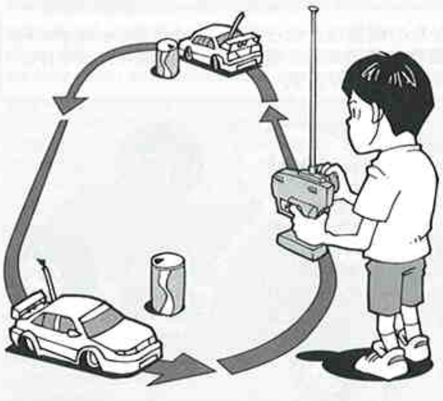

●大きく楕円を描くように走らせてみよう。
●Practice to achieve a large regular oval.
●Üben Sie, bis Sie ein sauberes Oval fahren können.
●Exercez vous à décrire un grand ovale régulier.

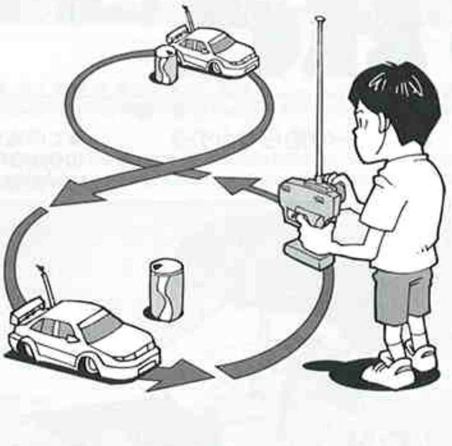

●空き缶などを利用して、8の字を描くように走らせてみよう。
●Use empty cans etc. as pylons for figure "8" drill.
●Verwenden Sie leichte, leere Büchsen etc. als Markierung für einen 8er-Übungskurs.
●Employez des boîtes vides... comme repères pour réaliser des "8".

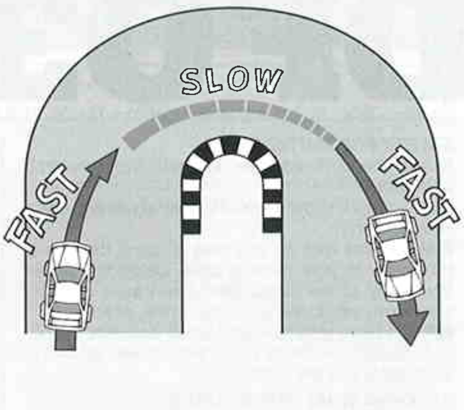

●コーナリングのやり方は、カーブに入るときに速度を落とし、曲がり終わるとともに速度を上げて行くとよいでしょう。
●Decelerate when entering into a curve and pick up the speed after vertex of the curve.
●Nehmen Sie beim Einfahren in die Kurve Gas weg und beschleunigen Sie nach dem Scheitelpunkt der Kurve.
●Ralentissez à l'entrée d'une courbe et reprenez de la vitesse après le passage du milieu de la courbe.

トラブルチェック
TROUBLE SHOOTING
FEHLERSUCHE
RECHERCHE DES PANNES

★おかしいな?と思ったときは、車（RCカー）を修理に出すまえに、下の表を見てトラブルチェックを行ってください。
★Before sending your R/C model in for repair, check it again using the below diagram.
★Bevor Sie Ihr Modell zur Reparatur einsenden, prüfen Sie es nochmals selbst entsprechend der folgenden Anleitung.
★Avant de renvoyer votre modèle R/C pour une réparation, vérifiez-le à nouveau en suivant ce processus.

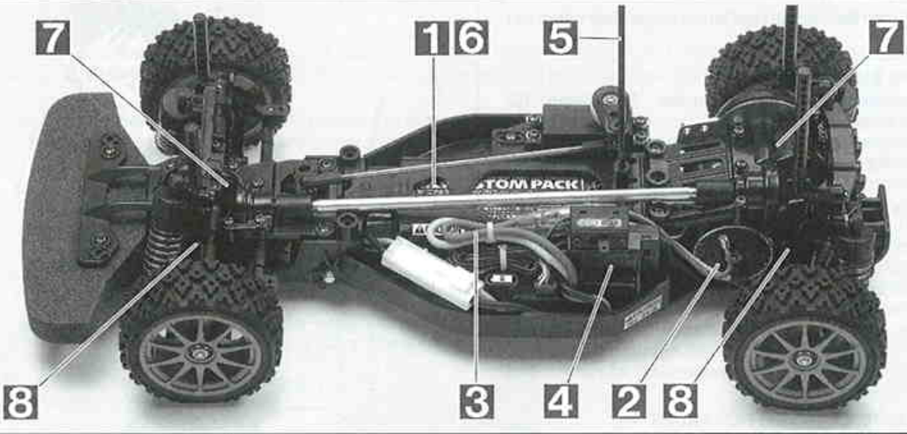

車の異常 PROBLEM PROBLEME	原 因 CAUSE URSACHE	直し方 REMEDY LÖSUNG REMEDE	
車が動かない Model does not move. Modell fährt nicht. Le modèle ne démarre pas.	走行用バッテリーが充電されていますか? Weak or no battery in model. Schwache oder keine Batterien in Auto. Pack de propulsion manquant ou insuffisament chargée.	走行用バッテリーを充電してください。 Install charged battery. Voll aufgeladene Batterien einlegen. Recharger la batterie.	1
	モーターに故障はありませんか? Damaged motor. Motorschaden. Moteur endommagé.	異音や、少しの走行で熱くなるようならモーターを交換してください。 Replace with new motor. Durch neuen Motor ersetzen. Remplacer par un nouveau moteur.	2
	コード類がやぶけてショートしていませんか? Worn or broken wiring. Verschlissene oder gebrochene Kabel. Câblage sectionné ou usé.	コードをしっかり絶縁するか、メーカーに修理を依頼してください。 Splice and insulate wiring completely. Kabel anspleißen und gut isolieren. Vérifier et isoler le câblage.	3
	ESC（エレクトロニックスピードコントローラー）が故障していませんか? Damaged electronic speed controller. Beschädigter Fahrregler. Variateur électronique de vitesse endommagé.	ご使用のメーカーにお問い合わせください。 Ask manufacturer to repair. Erkundigen Sie sich über Reparaturmöglichkeit beim Hersteller. Faites réparer par le S.A.V. du fabricant.	4
思うように走らない No control. Keine Kontrolle. Perte de contrôle.	送信機、受信機のアンテナはのびていますか? Improper antenna on transmitter or model. Sender- oder Empfängerantenne ist nicht ganz herausgezogen. Problème d'antenne émetteur ou récepteur.	送信機、受信機のアンテナをのばしてください。 Fully extend antenna. Antenne vollständig herausziehen. Déployer entièrement l'antenne.	5
	走行用バッテリーや、送信機の電池が少なくなっていませんか? Weak or no batteries in transmitter or model. Schwache oder keine Batterien in Sender oder Auto. Accus manquants ou insuffisamment chargés dans l'émetteur ou le modèle.	走行用バッテリーは充電してください。送信機の電池は新品のものと交換してください。 Install charged or fresh batteries. Legen Sie geladene Akkus oder neue Batterien ein. Installez des accus rechargés ou des piles neuves.	6
	回転部（ギヤなど）の組み立てがしっかり出来ていますか? Improper assembly of rotating parts. Unachtsamer Einbau drehender Teile. Mauvais assemblage des pièces en rotation.	説明図をよく見て回転部を確認、または組み立て直してください。 Reassemble them correctly referring to the instruction manual. Auseinandernehmen und gemäß Bedienungsanleitung neu zusammenbauen. Réassemblez correctement en vous référant au manuel d'instructions.	7
	可動部がグリスアップされていますか? Improper lubrication on rotating parts. Drehende Teile unzureichend geschmiert. Mauvaise lubrification des pièces en rotation.	可動部にグリスをつけてください。 Apply grease. Fetten. Graisser.	8
	電波の混信が考えられます。 Interference from other frequencies. Störung durch andere Frequenzen. Interférences d'autres fréquences.	近くでRCを操縦している人がいたら、お互いバンドを確認する。 Check radio interference from other R/C models. Prüfen Sie, ob andere RC-Modelle Funkstörungen verursachen. Vérifier les interférences d'autres modèles RC.	

A WEB SITE FOR THE SERIOUS RACER

PARTS

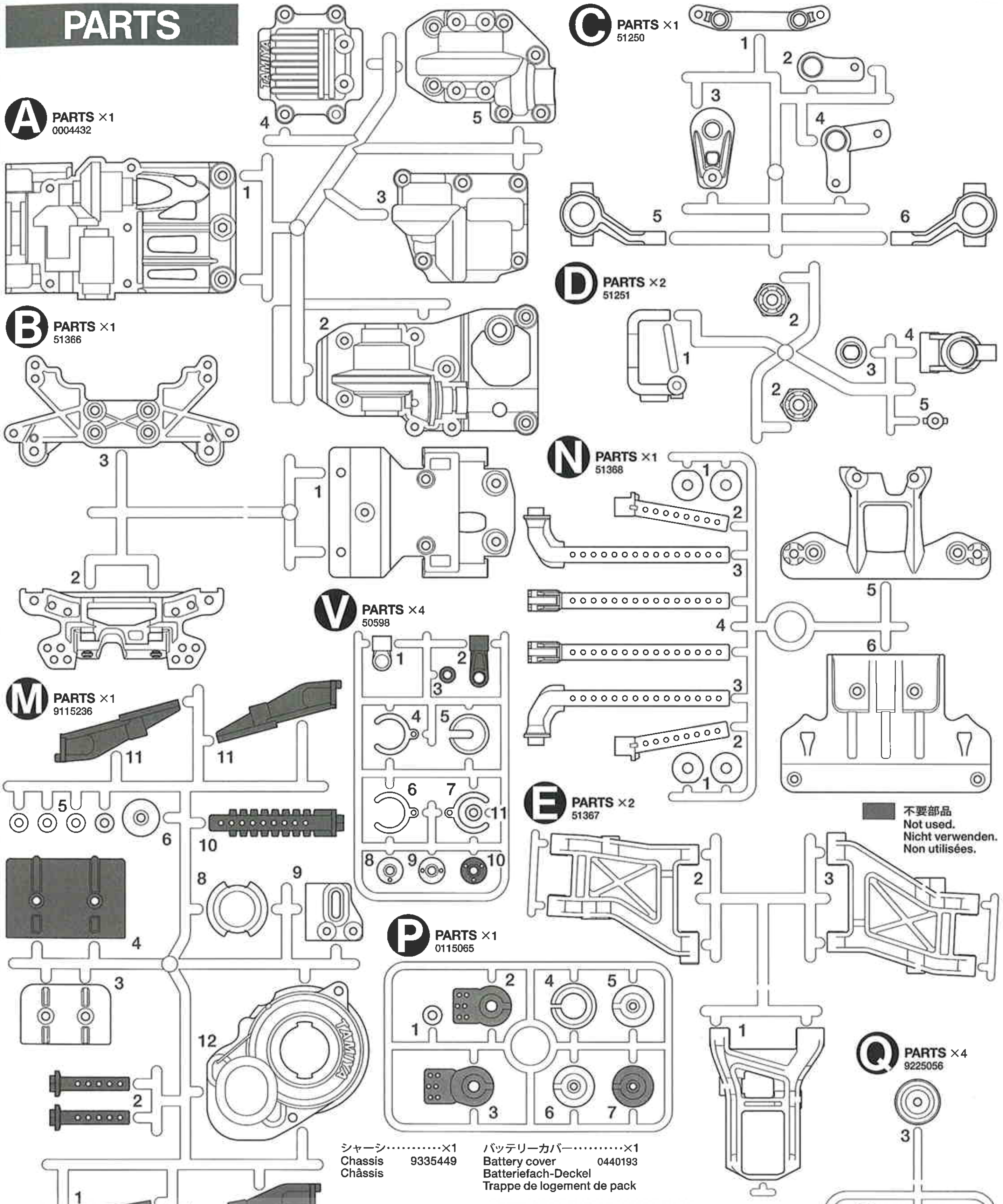

★製品改良のためキットは予告なく仕様を変更することがあります。
★Specifications are subject to change without notice.
★Technische Daten können im Zuge ohne Ankündigung verändert werden.
★Caractéristiques pouvant être modifiées sans information préalable.

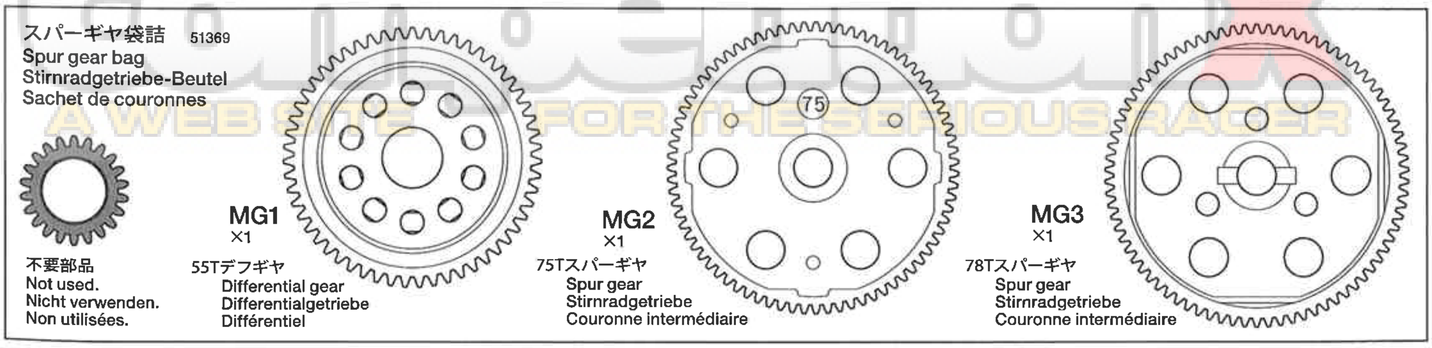

PARTS

アンテナパイプ・・・・・・×1
Antenna pipe 6095010
Antennenrohr
Gaine d'antenne

注意ステッカー・・・・・・・×1
Caution sticker
Aufkleber
Autocollant

★金具部品は少し多めに入っています。予備として使ってください。
★Extra screws and nuts are included. Use them as spares.
★Es liegen zusätzliche Schrauben und -muttern bei. Als Ersatzteile verwenden.
★Des vis et des écrous supplémentaires sont inclus. Les utiliser comme pièces de rechange.

ホイール・・・・・・・・×4
Wheel
Rad
Roue

タイヤ・・・・・・・・・・・×4
Tire
Reifen
Pneu

ウレタンバンパー・・・・×1
Urethane bumper
Urethan-Stoßfänger
Pare-chocs en mousse

モーター・・・・・・・・・・・・×1
Motor 53689
Moteur

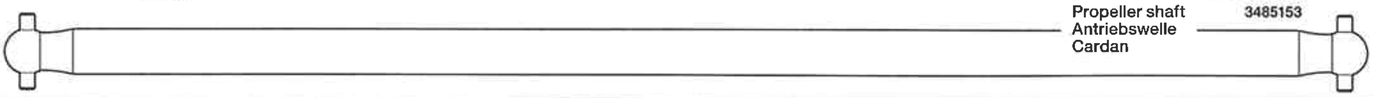

プロペラシャフト・・・・・・・・×1
Propeller shaft 3485153
Antriebswelle
Cardan

ベベルギヤ袋詰 51247
Bevel gear bag
Kegelradgetriebe-Beutel
Sachet de pignons coniques

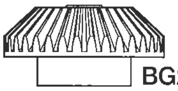

BG2 ×1
34Tベベルギヤ
Bevel gear
Kegelrad
Pignon conique

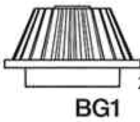

BG1 ×1
24Tベベルギヤ
Bevel gear
Kegelrad
Pignon conique

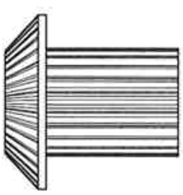

BG3 ×1
22T-34Tベベルギヤ
Bevel gear
Kegelrad
Pignon conique

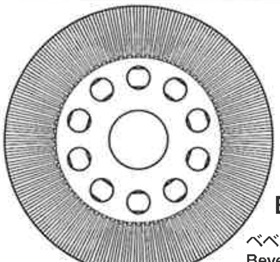

BG4 ×1
ベベルデフギヤ
Bevel diff. gear
Kegeldifferential-Getriebe
Pignon conique de différentiel

34Tワンウェイベベルギヤ
One-way bevel gear
Einweg-Kegelrad
Pignon conique à sens unique

★OP.931と組み合わせて使用します。
★Use with Item 53931.
★Zusammen mit Artikel 53931 verwenden.
★Utiliser avec la réf. 53931.

A ❶~⓬ 9400842

ギヤボックスプレート・・・・・・×1
Gearbox plate 3455945
Platte des Getriebegehäuses
Plaquette de carter

MA1 ×6 9804159 — 3×10㎜丸ビス / Screw / Schraube / Vis

MA2 ×4 9805636 — 3×6㎜丸ビス / Screw / Schraube / Vis

MA3 ×3 9804200 — 3×10㎜皿ビス / Screw / Schraube / Vis

MA4 ×11 50577 — 3×10㎜タッピングビス / Tapping screw / Schneidschraube / Vis taraudeuse

MA5 ×4 50581 — 3×12㎜皿タッピングビス / Tapping screw / Schneidschraube / Vis taraudeuse

MA6 ×1 9949350 — 2×25㎜キャップスクリュー / Cap screw / Zylinderkopfschraube / Vis à tête cylindrique

MA7 ×3 50576 — 3×3㎜イモネジ / Grub screw / Madenschraube / Vis pointeau

MA8 ×1 9805557 — 4㎜フランジロックナット / Flange lock nut / Sicherungsmutter / Ecrou nylstop à flasque

MA9 ×1 9949350 — 2㎜ロックナット / Lock nut / Sicherungsmutter / Ecrou nylstop

MA10 ×2 9805976 — 3×46㎜スクリューピン / Screw pin / Schraubzapfen / Cheville à vis

MA11 ×2 2500024 — 3×18㎜両ネジシャフト / Threaded shaft / Gewindestange / Tige filetée

MA12 ×1 51097 — 2.6×10㎜スクリューピン / Screw pin / Schraubzapfen / Epingle à vis

MA13 ×2 50380 — 4㎜Eリング / E-Ring / Circlip

MA14 ×2 50594 — 2×10㎜シャフト / Shaft / Achse / Axe

MA15 ×2 9808063 — 3×31㎜シャフト / Shaft / Achse / Axe

MA16 ×1 3580055 — 5×40㎜パイプ / Pipe / Rohr / Tube

MA17 ×8 9804205 — 5㎜ピローボール / Ball connector / Kugelkopf / Connecteur à rotule

MA18 ×2 53588 — 10×0.1㎜シム / Shim / Scheibe / Cale

MA19 ×5 53587 — 5×0.1㎜シム / Shim / Scheibe / Cale

MA20 ×4 9805922 — デフスポンジ / Diff sponge / Diff.-Schwamm / Eponge de différentiel

MA21 ×1 9949300 — 620スラストベアリング / Ball thrust bearing / Druckkugellager / Butée à billes

MA22 ×2 53126 — 1510ベアリング / Ball bearing / Kugellager / Roulement à billes

MA23 ×2 53008 — 1150ベアリング / Ball bearing / Kugellager / Roulement à billes

MA24 ×2 51239 — 1050ベアリング / Ball bearing / Kugellager / Roulement à billes

MA25 ×3 51090 — 950ベアリング / Ball bearing / Kugellager / Roulement à billes

MA26 ×2 53030 — 850ベアリング / Ball bearing / Kugellager / Roulement à billes

MA27 ×1 9994386 — 830ベアリング / Ball bearing / Kugellager / Roulement à billes

MA28 ×10 — 3㎜スチールボール / Steel ball / Stahlkugel / Bille en acier

MA29 ×1 9949299 — デフスプリング / Diff spring / Differentialfeder / Ressort de diff

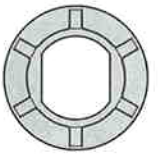

MA30 ×2 9805736 — デフハウジングプレート / Differential housing plate / Platte des Differentialgehäuses / Plaquette de carter de différentiel

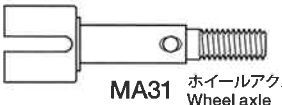

MA31 ×2 50823 — ホイールアクスル / Wheel axle / Rad-Achse / Axe de roue

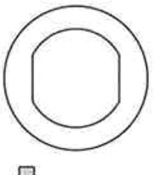

MA32 ×2 50880 — デフプレート / Diff plate / Differentialplatte / Plaquette de diff

MA33 ×2 50883 — ドライブシャフト / Drive shaft / Achswelle / Arbre d'entraînement

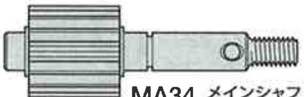

MA34 ×1 3485151 — メインシャフト / Main shaft / Hauptwelle / Axe principal

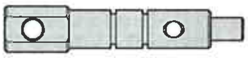

MA35 ×1 3485152 — ベベルシャフト / Bevel shaft / Kegelradachse / Axe de pignon conique

MA36 ×4 50875 — 5㎜アジャスター / Adjuster / Einstellstück / Chape à rotule

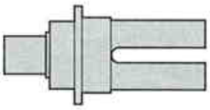

MA37 ×1 9808060 — Rデフジョイント（R） / Diff joint (Rear - right) / Differential-Gelenk(Hinten - rechts) / Accouplement de diff. (Ar.-droite)

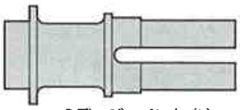

MA38 ×1 9808060 — Rデフジョイント（L） / Diff joint (Rear - left) / Differential-Gelenk (Hinten - links) / Accouplement de diff. (Ar.-gauche)

MA39 ×1 3455944 — スパーブッシュ / Spur gear bushing / Bundbuchse für Stirnrad / Palier de couronne

MA40 ×1 53923 — 29Tピニオンギヤ / Pinion gear / Motorritzel / Pignon moteur

MA41 ×1 51370 — 32Tピニオンギヤ / Pinion gear / Motorritzel / Pignon moteur

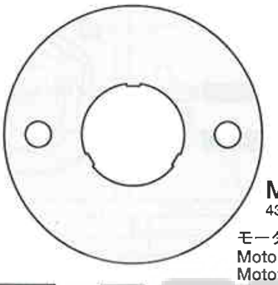

MA42 ×1 4305125 — モータープレート / Motor plate / Motor-Platte / Plaquette-moteur

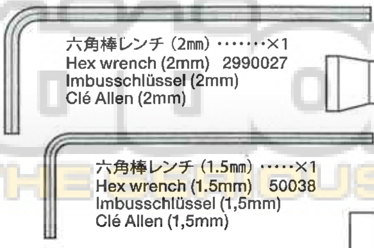

六角棒レンチ（2㎜）・・・・・・・×1
Hex wrench (2mm) 2990027
Imbusschlüssel (2mm)
Clé Allen (2mm)

六角棒レンチ（1.5㎜）・・・・・×1
Hex wrench (1.5mm) 50038
Imbusschlüssel (1,5mm)
Clé Allen (1,5mm)

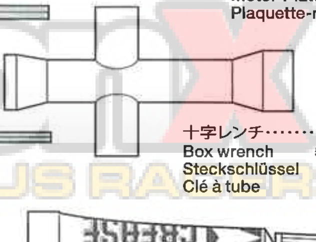

十字レンチ・・・・・・・・・・×1
Box wrench 50038
Steckschlüssel
Clé à tube

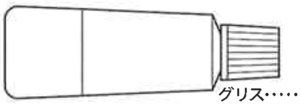

グリス・・・・・・・・・・×1
Grease 87025
Fett
Graisse

ボールデフグリス・・・・・・・・・・・×1
Ball Diff Grease 53042
Fett für Kugeldifferential
Graisse pour différentiel à billes

B ⑬～㉑ 9400843

MA1 ×3 9804159 — 3×10㎜丸ビス / Screw / Schraube / Vis

MB1 ×2 9805977 — 3×12㎜皿ビス / Screw / Schraube / Vis

MA3 ×2 9804200 — 3×10㎜皿ビス / Screw / Schraube / Vis

MB2 ×4 9805629 — 3×12㎜タッピングビス / Tapping screw / Schneidschraube / Vis taraudeuse

MA4 ×7 50577 — 3×10㎜タッピングビス / Tapping screw / Schneidschraube / Vis taraudeuse

MB3 ×1 50578 — 3×10㎜皿タッピングビス / Tapping screw / Schneidschraube / Vis taraudeuse

MA6 ×1 9949350 — 2×25㎜キャップスクリュー / Cap screw / Zylinderkopfschraube / Vis à tête cylindrique

MA7 ×2 50576 — 3×3㎜イモネジ / Grub screw / Madenschraube / Vis pointeau

MB4 ×2 50586 — 3㎜ワッシャー / Washer / Beilagscheibe / Rondelle

MA9 ×1 9949350 — 2㎜ロックナット / Lock nut / Sicherungsmutter / Ecrou nylstop

MA10 ×2 9805976 — 3×46㎜スクリューピン / Screw pin / Schraubzapfen / Cheville à vis

MA11 ×2 2500024 — 3×18㎜両ネジシャフト / Threaded shaft / Gewindestange / Tige filetée

MA12 ×1 51097 — 2.6×10㎜スクリューピン / Screw pin / Schraubzapfen / Epingle à vis

MA13 ×1 50380 — 4㎜Eリング / E-Ring / Circlip

MA14 ×1 50594 — 2×10㎜シャフト / Shaft / Achse / Axe

MB5 ×2 9808062 — 3×28㎜シャフト / Shaft / Achse / Axe

MA17 ×11 9804205 — 5㎜ピローボール / Ball connector / Kugelkopf / Connecteur à rotule

MB6 ×2 51100 — 4.6×6㎜フランジパイプ / Flanged tube / Kragenrohr / Tube à flasque

MB7 ×2 50882 — 3×10㎜段付ビス / Step screw / Paßschraube / Vis décolletée

MB8 ×2 51101 — ピローボールキングピン / Ball-head king pin / Kugelkopf-Drehzapfen / Rotule déportée

MA18 ×2 53588 — 10×0.1㎜シム / Shim / Scheibe / Cale

MA19 ×1 53587 — 5×0.1㎜シム / Shim / Scheibe / Cale

MA20 ×3 9805922 — デフスポンジ / Diff sponge / Diff.-Schwamm / Eponge de différentiel

MA21 ×1 9949300 — 620スラストベアリング / Ball thrust bearing / Druckkugellager / Butée à billes

MA22 ×2 53126 — 1510ベアリング / Ball bearing / Kugellager / Roulement à billes

MA23 ×2 53008 — 1150ベアリング / Ball bearing / Kugellager / Roulement à billes

MA24 ×2 51239 — 1050ベアリング / Ball bearing / Kugellager / Roulement à billes

MA26 ×2 53030 — 850ベアリング / Ball bearing / Kugellager / Roulement à billes

MB9 ×1 9804243 — 630ベアリング / Ball bearing / Kugellager / Roulement à billes

MB10 ×4 9805185 — 850メタル / Metal bearing / Metall-Lager / Palier en métal

MA28 ×10 — 3㎜スチールボール / Steel ball / Stahlkugel / Bille en acier

MA29 ×1 9949299 — デフスプリング / Diff spring / Differentialfeder / Ressort de diff

MB11 ×1 9808059 — Fデフジョイント（L） / Diff joint (Front - left) / Differential-Gelenk (vorder - links) / Accouplement de diff. (Av.-gauche)

MB12 ×1 9808059 — Fデフジョイント（R） / Diff joint (Front - right) / Differential-Gelenk (vorder - rechts) / Accouplement de diff. (Av.-droite)

MA31 ×2 50823 — ホイールアクスル / Wheel axle / Rad-Achse / Axe de roue

MA32 ×2 50880 — デフプレート / Diff plate / Differentialplatte / Plaquette de diff

MA33 ×2 50883 — ドライブシャフト / Drive shaft / Achswelle / Arbre d'entraînement

MA35 ×1 3485152 — ベベルシャフト / Bevel shaft / Kegelradachse / Axe de pignon conique

MB13 ×2 9808207 — ステアリングポスト / Steering post / Lenkpfostens / Colonnette de direction

MA36 ×4 50875 — 5㎜アジャスター / Adjuster / Einstellstück / Chape à rotule

★フロントダンパーの取り付け位置を変えるときに使用します。
★Use when changing front damper mounting positions.
★Bei Veränderung der Befestigungs-Anordnung der vorderen Dämpfer verwenden.
★Utiliser pour changer la position de montage des amortisseurs avant.

3×15㎜丸ビス……×2 / Screw 9805859 / Schraube / Vis

5㎜ピローボールナット………×2 / Ball connector nut 9804206 / Kugelkopf-Mutter / Ecrou-connecteur à rotule

C ㉒～㉟ 9400844

MC1 ×2 9804159 — 3×12㎜丸ビス / Screw / Schraube / Vis

MA1 ×6 9804159 — 3×10㎜丸ビス / Screw / Schraube / Vis

MB2 ×5 9805629 — 3×12㎜タッピングビス / Tapping screw / Schneidschraube / Vis taraudeuse

MA4 ×3 50577 — 3×10㎜タッピングビス / Tapping screw / Schneidschraube / Vis taraudeuse

MC2 ×1 — 2.6×10㎜バインドビス / Screw / Schraube / Vis

MC3 ×1 50575 — 2.6×10㎜タッピングビス / Tapping screw / Schneidschraube / Vis taraudeuse

MC4 ×2 9805684 — 3×12㎜ホロービス / Screw / Schraube / Vis

MA8 ×4 9805557 — 4㎜フランジロックナット / Flange lock nut / Sicherungsmutter / Ecrou nylstop à flasque

MB4 ×4 50586 — 3㎜ワッシャー / Washer / Beilagscheibe / Rondelle

MC5 ×8 50588 — 2㎜Eリング / E-Ring / Circlip

MA14 ×4 50594 — 2×10㎜シャフト / Shaft / Achse / Axe

MC6 ×4 9805548 — ピストンロッド / Piston rod / Kolbenstange / Axe de piston

MC7 ×4 50600 — オイルシール / Oil seal / Ölabdichtung / Joint d'étanchéité

MC8 ×8 50597 — 3㎜Oリング（赤） / O-ring (red) / O-Ring (rot) / Joint torique (rouge)

MA17 ×1 9804205 — 5㎜ピローボール / Ball connector / Kugelkopf / Connecteur à rotule

両面テープ………………×1 / Double-sided tape 50171 / Doppelklebeband / Adhésif double face

MC9 ×1 5305082 — 3×117㎜両ネジシャフト / Threaded shaft / Gewindestange / Tige filetée

MC10 ×1 3455951 — バッテリーストッパーピン / Battery stopper pin / Batterie-Haltestift / Epingle de blocage du pack

MC11 ×4 9805826 — コイルスプリング / Coil spring / Spiralfeder / Ressort hélicoïdal

MA23 ×4 53008 — 1150ベアリング / Ball bearing / Kugellager / Roulement à billes

MC13 ×1 — アンテナキャップ / Antenna cap / Antennenkappe / Capuchon d'antenne

MC12 ×1 9805702 — 6㎜スナップピン / Snap pin / Federstift / Epingle métallique

MA36 ×6 50875 — 5㎜アジャスター / Adjuster / Einstellstück / Chape à rotule

ナイロンバンド…..×4 / Nylon band 50595 / Nylonband / Collier en nylon

ダンパーオイル……×1 / Damper oil 53445 / Dämpfer-Öl / Huile pour amortisseurs

A WEB SITE FOR THE SERIOUS RACER

AFTER MARKET SERVICE CARD

When purchasing Tamiya replacement parts, please take or send this form to your local Tamiya dealer so that the parts required can be correctly identified and supplied. Please note that specifications, availability and price are subject to change without notice.

KUNDENNACHBETREUUNGS-KARTE

Wenn Sie TAMIYA-Ersatzteile kaufen möchten, nehmen Sie bitte zur Unterstützung dieses Formular mit zu Ihrem örtlichen Fachhändler. Bezüglich der Angaben, der Lagerhaltung der Artikel und der Preise sind Änderungen vorbehalten.

SERVICE APRES-VENTE
LISTE DE PIECES DETACHEES

Afin de vous permettre de vous procurer des pièces de rechange Tamiya, amenez cette liste à votre point de vente Tamiya qui ne manquera pas de vous renseigner. Veuillez noter que les caractéristiques, disponibilité et prix peuvent changer sans avis préalable.

PARTS CODE

9335449		Chassis
0004432		A Parts (A1-A5)
51336		DF-03Ra B Parts (Damper Stay) (B1-B3)
51250		DF-03 C Parts (Front Upright) (C1-C6)
51251	*1	DF-03 D Parts (Hub Carrier & Rear Upright) (D1-D5, 1 pc.)
51367	*1	DF-03Ra E Parts (Sus. Arm) (E1-E3, 1 pc.)
9115236		M Parts (M1-M11)
51368		DF-03Ra N Parts (N1-N6)
0115065		P Parts (P1-P7)
9225056	*1	Q Parts (Q1-Q3, 2 pcs.)
50598	*1	CVA Mini Shock Unit II V Parts (Damper Collar) (V1-V11, 2 pcs.)
0440193		Battery Cover
3485153		Propeller Shaft
51369		DF-03Ra Spur Gear Set
		55T Diff. Gear (MG1) x1 75T Spur Gear (MG2) x1
		78T Spur Gear (MG3) x1
51247		DF-03 Bevel Gear Set
		24T Bevel Gear (BG1) x1 34T Bevel Gear (BG2) x1
		22T-34T Bevel Gear (BG3) x1 Bevel Diff. Gear (BG4) x1
9400842		Metal Parts Bag A
9400843		Metal Parts Bag B
9400844		Metal Parts Bag C
9804159		3x10mm Screw (MA1 x10)
9805636		3x6mm Screw (MA2 x2)
9804200		3x10mm Countersunk Head Screw (MA3 x10)
50577		3x10mm Tapping Screw (MA4 x10)
50581		3x12mm Countersunk Tapping Screw (MA5 x10)
9949350		2x25mm Cap Screw & 2mm Lock Nut (MA6 & MA9, 2 pcs. each)
50576		3mm Grub Screw (MA7 x10)
50038		Tool Set (Box Wrench, 1.5mm Hex Wrench, MA7 x4)
9805557		4mm Flange Lock Nut (MA8 x4)
9805976		3x46mm Screw Pin (MA10 x4)
2500024		3x18mm Threaded Shaft (MA11 x1)
51097		2.6x10mm Screw Pin (MA12 x2)
50380		E-ring Set (MA13 x7, MC5 x12...etc.)
50594		2x10mm Shaft (MA14 x10)
9808063		3x31mm Shaft (MA15 x2)
3580055		5x40mm Pipe (MA16)
9804205		5mm Ball Connector (MA17 x4)
53588		10mm Shim Set (MA18 x10...etc.)
53587		5mm Shim Set (MA19 x10...etc.)
9805922		Diff. Sponge (MA20 x10)
9949300		620 Ball Thrust Bearing (MA21 x2)
53126		1510 Sealed Ball Bearing Set (MA22 x2)
53008		1150 Sealed Ball Bearing Set (MA23 x4)
51239		1050 Ball Bearing (MA24 x4)
51090		950 Ball Bearing (MA25 x4)
53030		850 Sealed Ball Bearing Set (MA26 x4)
9994386		830 Ball Bearing Set (MA27 x2)
9949299		Ball Diff. Spring (MA29 x2)
9805736		Diff. Housing Plate (MA30 x2)
50823	*1	TG10 Wheel Axle (MA31 x2)
50880	*1	TA04 Ball Diff. Plate Set (MA32 x2)
50883	*1	39mm Drive Shaft Set (MA33 x2)
3485151		Main Shaft (MA34)
3485152	*1	Bevel Shaft (MA35 x1)
50875		5mm Ball Connector (MA36 x8)
9808060		Rear Diff. Joint L & R (MA37 & MA38)
3455944		Spur Gear Bushing (MA39)
53923		05 Module Pinion Gear (27T, 29T) (MA40...etc.)
51370		05 Module Pinion Gear (32T) (MA41)
4305125		Motor Plate (MA42)
9805977		3x12mm Countersunk Head Screw (MB1 x5)
9805629		3x12mm Tapping Screw (MB2 x4)
50578		3x10mm Countersunk Tapping Screw (MB3 x10)
50586		3mm Washer (MB4 x15)
9808062		3x28mm Shaft (MB5 x2)
51100		TB Evolution IV 4.6x4.7mm Flanged Tube (MB6 x2)
50882		TA04 King Pin Set (MB7 x4)
51101		TB Evolution IV Ball-Head King Pin (MB8 x2)
9804243		630 Ball Bearing (MB9 x2)
9805185		850 Metal Bearing (MB10 x2)
9808059		Front Diff. Joint L & R (MB11 & MB12)
9808207		Steering Post (MB13 x2)
9805898		3x12mm Screw (MC1 x10)
50575		2.6x10mm Tapping Screw (MC3 x5)
9805684		3x12mm Screw (MC4 x2)
50588		2mm E-ring (MC5 x15)
9805548	*1	Piston Rod (MC6 x2)
50600		CVA Mini Shock Unit II Oil Seal (MC7 x6)
50597		Damper O-ring (Red, MC8 x10)
5305082		3x117mm Threaded Shaft (MC9 x1)
3455951		Battery Stopper Pin (MC10)
9805826	*1	Coil Spring (MC11 x2)
9805702		6mm Snap Pin (MC12 x10)
3455945		Gear Box Plate
9805859		3x15mm Screw (4 pcs.)
9804206		5mm Ball Connector Nut (4 pcs.)
2990027		2mm Hex Wrench
50171		Heat Resistant Double-Sided Tape
50595		Nylon Band w/Metal Hook (10 pcs.)
53042		Ball Diff. Grease
87025		Ceramic Grease
45029		ESC TEU-101BK
		Instructions x1 ESC (TEU-101BK) x1
53689		540-J Motor
6095010		Antenna Pipe (30cm)
1050784		Instructions (for Chassis)

*1 Requires 2 sets for one car.

TAMIYA SPARE PARTS & HOP-UP OPTIONS

Item No.	
53132	R/C Fluorescent Color Antenna Pipe (4 pcs.)
53159	4mm Anodized Aluminum Flange Lock Nut (Blue)
53160	4mm Anodized Aluminum Flange Lock Nut (Red)
53161	4mm Anodized Aluminum Flange Lock Nut (Gold)
53162	4mm Anodized Aluminum Flange Lock Nut (Black)
53443	Silicone Damper Oil Soft Set (#200, #300, #400)
53444	Silicone Damper Oil Medium Set (#500, #600, #700)
53445	Silicone Damper Oil Hard Set (#800, #900, #1000)
53571	TRF Damper Set (Fluorine Coated, 4 pcs)
53792	Assembly Universal Shaft (TT-01, TA04)
53924	DF-03 Heat Sink Bar Set
53925	DF-03 Slipper Clutch Set
53929	Dirt-Tuned Motor (27T)
53930	Super Stock Motor Type-BZ (23T)
53931	DF-03 Center One-Way Set
53941	DF-03 Aluminum Turnbuckle Steering Rod
53948	DF-03 Aluminum One-Piece Propeller Cup Joint
53949	DF-03 Lightweight Battery Stopper Pin
53953	DF-03 Front One-Way Set

部品請求について

For use in Japan only!

★部品をなくしたり、こわした方は、このステッカーが貼られたカスタマーサービス取次店でご注文いただけます。また、当社カスタマーサービスに直接ご注文する場合は、右記の方法でご注文することができます。詳しくは当社カスタマーサービスまでお問い合わせください。

①《郵便振替のご利用法》
郵便局の払込用紙の通信欄に下のカードを参考にITEM番号、スケール、製品名、部品名、部品コード、数量を必ずご記入ください。振込人住所欄にはお電話番号もお書きいただき、口座番号・00810-9-1118、加入者名・(株) タミヤでお振込ください。

②《代金引換のご利用法》
パーツ代金に加えて代引き手数料 (315円) をご負担いただければ、電話またはホームページより代金引換によるご注文をお受けいたします。

③《タミヤカードのご利用法》
タミヤカードをご利用の場合、代金はご指定金融機関の口座引き落としとなります。ご注文は電話またはホームページよりお受けいたします。

《住所》 〒422-8610 静岡市駿河区恩田原3-7
株式会社タミヤ カスタマーサービス係
《お問い合わせ電話番号》 静岡 054-283-0003
東京 03-3899-3765 (静岡へ自動転送)
営業時間/平日▶8:00〜20:00 土、日、祝日▶8:00〜17:00
《カスタマーサービスアドレス》
http://tamiya.com/japan/customer/cs_top.htm

TAMIYA

1/10
R/C
www.tamiya.com

1/10RC DF-03Ra Chassis

★価格は予告なく変更となる場合があります。

部品名	価格	部品コード
シャーシ	800円	9335449
Aパーツ	800円	0004432
Mパーツ	820円	9115236
Pパーツ	320円	0115065
Qパーツ(2枚)	600円	9225056
バッテリーカバー	500円	0440193
プロペラシャフト	570円	3485153
袋詰A	4,800円	9400842
ギヤボックスプレート	430円	3455945
モータープレート	120円	4305125
メインシャフト	400円	3485151
スパーブッシュ	180円	3455944
ベベルシャフト(1本)	320円	3485152
リヤデフジョイント(L・R各1個)	670円	9808060
デフハウジングプレート(2個)	350円	9805736
デフスポンジ(10個)	300円	9805922
5×40㎜パイプ(1本)	260円	3580055
3×46㎜スクリューピン(4本)	200円	9805976
3×31㎜シャフト(2本)	220円	9808063
3×18㎜両ネジシャフト(1本)	120円	2500024
3×10㎜丸ビス(10本)	220円	9804159
3×10㎜皿ビス(10本)	200円	9804200
3×6㎜丸ビス(2本)	160円	9805636
5㎜ピローボール(4個)	250円	9804205
4㎜フランジロックナット(4個)	180円	9805557
2㎜六角棒レンチ	200円	2990027
袋詰B	5,800円	9400843
フロントデフジョイント(L・R各1個)	800円	9808059
ステアリングポスト(2個)	350円	9808207
850メタル(2個)	120円	9805185
630ベアリング(2個)	500円	9804243
3×28㎜シャフト(2本)	220円	9808062
3×15㎜丸ビス(4本)	200円	9805859
3×12㎜タッピングビス(4本)	170円	9805629
3×12㎜皿ビス(5本)	190円	9805977
5㎜ピローボールナット(4個)	260円	9804206
袋詰C	1,480円	9400844
コイルスプリング(2本)	270円	9805826
ピストンロッド(2本)	150円	9805548
バッテリーストッパーピン	320円	3455951
3×117㎜両ネジシャフト(1本)	180円	5305082
3×12㎜ホロービス(2本)	150円	9805684
3×12㎜丸ビス(10本)	210円	9805898
6㎜スナップピン(10個)	250円	9805702
アンテナパイプ(黒・30cm)	270円	6095010
DF-03Raシャーシ用説明図	600円	1050784

この他にも修理や整備のためのRCスペアパーツ、オプションパーツが発売されています。お近くの模型店店頭、または当社カスタマーサービスでお買い求め下さい。

部品名	価格	送料	部品コード
モーター	1,200円	240円	OP.689
Bパーツ	600円	240円	SP.1366
Cパーツ	400円	200円	SP.1250
Dパーツ(1枚)	400円	160円	SP.1251
Eパーツ(1枚)	600円	200円	SP.1367
Nパーツ	460円	240円	SP.1368
Vパーツ(2枚)	500円	140円	SP.598
スパーギヤ袋詰	400円	160円	SP.1369
ベベルギヤ袋詰	400円	160円	SP.1247
ラリーブロックタイヤ(2本)	600円	240円	SP.476
十字レンチ、1.5㎜六角棒レンチ、3×3㎜イモネジ(4個)	200円	120円	SP.38
耐熱両面テープ	300円	120円	SP.171
スナップピン大(10個)、小(5個)	200円	90円	SP.197
4㎜Eリング(7個)、2㎜Eリング(12個)	100円	90円	SP.380
2.6×10㎜タッピングビス(5本)	100円	80円	SP.575
3×3㎜イモネジ(10個)	200円	80円	SP.576
3×10㎜タッピングビス(10本)	100円	80円	SP.577
3×10㎜皿タッピングビス(10本)	100円	80円	SP.578
3×12㎜皿タッピングビス(10本)	100円	80円	SP.581
3㎜ワッシャー(15枚)	100円	80円	SP.586
2㎜Eリング(15個)	100円	80円	SP.588
2×10㎜シャフト(10本)	150円	80円	SP.594
ナイロンバンド(10本)	150円	80円	SP.595
3㎜Oリング(赤・10個)	150円	80円	SP.597
オイルシール(6個)	200円	80円	SP.600
ホイールアクスル(2個)	450円	120円	SP.823
5㎜アジャスター(8個)	200円	90円	SP.875
デフプレート(2枚)	250円	80円	SP.880
3×10㎜段付ビス(4本)	150円	90円	SP.882
ドライブシャフト(2本)	600円	90円	SP.883
950ベアリング(4個)	700円	90円	SP.1090
2.6×10㎜スクリューピン(2本)	250円	90円	SP.1097
4.6×6㎜フランジパイプ(2個)	200円	90円	SP.1100
ピローボールキングピン(2本)	200円	90円	SP.1101
1050ベアリング(4個)	500円	120円	SP.1239
32Tピニオンギヤ	400円	120円	SP.1370
1150ラバーシールベアリング(4個)	1,200円	120円	OP.8
850ラバーシールベアリング(4個)	1,600円	120円	OP.30
ボールデフグリス	400円	140円	OP.42
1510ラバーシールベアリング(2個)	1,200円	120円	OP.126
シリコンダンパーオイル・ソフトセット	700円	240円	OP.443
シリコンダンパーオイル・ミディアムセット	700円	240円	OP.444
シリコンダンパーオイル・ハードセット	700円	240円	OP.445
5㎜×0.1㎜、0.2㎜、0.3㎜シム(各10個)	400円	90円	OP.587
10㎜×0.1㎜、0.2㎜、0.3㎜シム(各10個)	500円	90円	OP.588
27T、29Tピニオンギヤ	700円	120円	OP.923
830ベアリング(2個)	700円	90円	AO.1008
2×25㎜キャップスクリュー、2㎜ロックナット(各2個)	200円	90円	AO.5014
デフスプリング(2個)	180円	90円	AO.5015
620スラストベアリング(2個)	650円	90円	AO.5016
セラミックグリス	400円	140円	87025

性能アップのためのパーツも揃って、さらに高性能なマシンに仕上げることも可能です。

OP.NO.	部品名	価格	送料
571	TRFダンパー4本セット(フッソコート)	5,800円	不要
792	ユニバーサルシャフトセット(2本)	2,300円	200円
924	DF-03ヒートシンクバー	1,000円	120円
925	DF-03スリッパークラッチセット(※)	2,800円	140円
929	ダートチューンモーター(27T)	2,600円	240円
930	スーパーストックBZモーター(23T)	3,200円	240円
931	DF-03センターワンウェイセット	1,200円	140円
941	DF-03アルミターンバックルステアリングロッド	900円	140円
948	DF-03アルミ一体型プロペラカップジョイント	600円	140円
949	DF-03軽量バッテリーストッパーピン	700円	120円
953	DF-03フロントワンウェイセット	3,800円	240円

※OP.925内の85Tスパーギヤは、使用することができません。

《送料について》送料が表示されている部品は、送料が別に必要です。部品を2個以上ご注文の場合、最も高い送料 (1個分) だけで結構です。部品の合計が5,000円を超える場合、送料はサービスとなります。